# The Kaya™
## Ceiling Fan

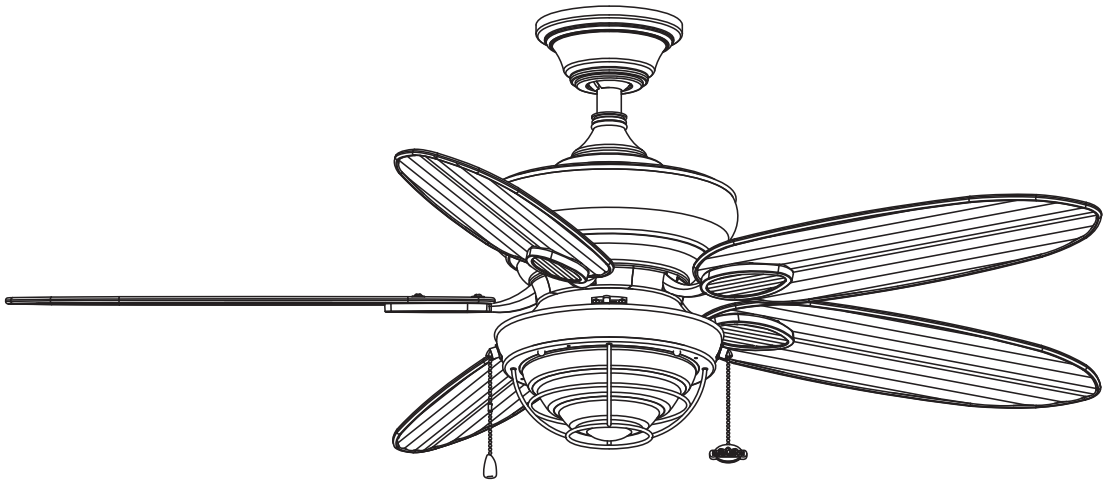

**Wet Location Model**

Net Weight 23.13 lbs (10.49 kg)

Model No. FP7963**

# OWNER'S MANUAL

READ AND SAVE THESE INSTRUCTIONS

FANIMATION®
CEILING FANS

# Important Safety Instructions

## WARNING: To avoid fire, shock and serious personal injury, follow these instructions.

1. Read your owner's manual and safety information before installing your new fan. Review the accompanying assembly diagrams.
2. Before servicing or cleaning unit, switch power off at service panel and lock service panel disconnecting means to prevent power from being switched on accidentally. When the service disconnecting means cannot be locked, securely fasten a warning device, such as a tag, to the service panel.
3. Be careful of the fan and blades when cleaning, painting, or working near the fan. Always turn off the power to the ceiling fan before servicing.
4. Do not insert anything into the fan blades while the fan is operating.
5. Do not operate reversing switch until fan blades have come to a complete stop.
6. The appliance is not intended for use by young children or infirm persons without supervision. Young children should be supervised to ensure that they do not play with the appliance.

# Additional Safety Instructions

1. To avoid possible shock, be sure electricity is turned off at the fuse box before wiring, and do not operate fan without blades.
2. All wiring and installation procedures must satisfy National Electrical Codes (ANSI/ NFPA 70-1999) and Local Codes. The ceiling fan must be grounded as a precaution against possible electrical shock. Electrical installation should be made or approved by a licensed electrician.
3. The fan base must be securely mounted and capable of reliably supporting at least 35 lbs. See page 4 of owner's manual for support requirements. Consult a qualified electrician if in doubt.
4. The fan must be mounted with the fan blades at least 7 feet from the floor to prevent accidental contact with the fan blades.
5. Follow the recommended instructions for the proper method of wiring your ceiling fan. If you do not have adequate electrical knowledge or experience, have your fan installed by licensed electrician.
6. Suitable for use in wet locations.
7. For supply connections, if the conductor of a fan is identified as a grounded conductor, then it should be connected to a grounded conductor power supply. If the conductor of a fan is identified as an ungrounded conductor, then it should be connected to an ungrounded conductor power supply. If the conductor of a fan is identified for equipment grounding, then it should be connected to an equipment-grounding conductor.

**WARNING:** This product is designed to use only those parts supplied with this product and/or accessories designated specifically for use with this product. Using parts and/or accessories not designated for use with this product could result in personal injury or property damage.

**WARNING:** To reduce the risk of personal injury, do not bend the blade bracket (flange or blade holder) when installing the brackets, balancing the blades, or cleaning the fan. Do not insert foreign objects in between rotating fan blades.

**WARNING:** To Reduce The Risk Of Fire Or Electric Shock. Do Not Use This Fan With Any Solid-State Speed Control Device.

**WARNING:** To Reduce The Risk Of Electric Shock. Disconnect The Electrical Supply Circuit To The Fan Before Installing Light Kit.

# LIMITED LIFETIME WARRANTY

### Extends to the original purchaser of a Fanimation Fan

1. LIMITED LIFETIME MOTOR WARRANTY - If any part of your fan motor fails, due to a defect in materials or workmanship during the lifetime of the original purchaser, Fanimation will provide the replacement part free of charge, when the defective fan is returned to our national service center. Proof of purchase is required. Customer shall be responsible for all costs incurred in the removal or reinstallation and shipping of the product for repairs or replacement.
2. ONE YEAR MOTOR LABOR WARRANTY - If your fan motor fails at any time within one year from the original purchase, due to defects in materials or workmanship, labor to repair the motor will be provided free of charge at our national service center. Purchaser will be responsible for labor charges after this one-year period. Customer shall be responsible for all costs incurred in the removal or reinstallation and shipping of the product for repairs or replacement.
3. If any other part of your fan fails at any time within one year after original purchase, due to a defect in materials or workmanship, we will repair, or replace, at our option, the defective part free of charge for parts and labor performed at our national service center.
4. Because of varying climate conditions, this warranty does not cover changes in the finish, including rusting, pitting, corroding, tarnishing, or peeling.
5. This warranty is void and does not apply to damage from improper installation, neglect, accident, misuse, exposure to extremes of heat or humidity, or as a result of any modification to the original product.
6. All costs of removal and reinstallation of the fan are the sole responsibility of the owner of the fan and not the store that sold the fan or Fanimation.
7. Fanimation reserves the right to modify or discontinue any product at any time and may substitute any part under this warranty.
8. Under no circumstances may a fan be returned without prior authorization from Fanimation. The receipt of purchase must accompany authorized returns and must be sent freight prepaid to Fanimation. The fan to be returned must be properly packed to avoid damage in transit; Fanimation will not be responsible for any damage resulting from improper packaging.
9. It is understood that any repair or replacement is the exclusive remedy available from Fanimation. There is no other expressed or implied warranty. Fanimation hereby disclaims any and all implied warranties, including, but not limited to those of merchantability and fitness for a particular purpose to the extent permitted by law. Some states do not allow limitations on implied warranties. Fanimation will not be liable for incidental, consequential, or special damages arising out of or in conjunction with product use or performance, except as may otherwise be accorded by law. This warranty gives you special legal rights and you may also have other rights that vary from state to state.
10. A certain amount of wobble is normal and should not be considered a problem or a defect.

## Table of Contents


Unpacking Instructions . . . . . 3
Energy Efficient Use of Ceiling Fans . . . . . 4
Electrical and Structural Requirements . . . . . 4
How to Assemble Your Ceiling Fan . . . . . 6
How to Hang Your Ceiling Fan . . . . . 8
How to Wire Your Ceiling Fan . . . . . 9
Installing the Canopy Housing . . . . . 9
How to Assemble the Blades . . . . . 10
How to Assemble the Light Kit . . . . . 11
How to Operate Your Ceiling Fan . . . . . 13
Maintenance . . . . . 13
Blade Cleaning . . . . . 13
Trouble Shooting . . . . . 14
Parts List . . . . . 15
Exploded-View Drawing . . . . . 16

# This manual is designed to make it as easy as possible for you to assemble, install, operate, and maintain your ceiling fan

## Tools Needed for Assembly

- One Phillips head screwdriver
- One stepladder
- One ¼˝ blade screwdriver
- One wire stripper
- Three wire connectors (supplied)

**⚠ WARNING**

**Before assembling your ceiling fan, refer to section on proper method of wiring your fan (page 9). If you feel you do not have enough wiring knowledge or experience, have your fan installed by a licensed electrician.**

## Materials

Wiring outlet box and box connectors must be of type required by local code. The minimum wire would be a 3-conductor (2-wire with ground) of the following size:

| Installed Wire Length | Wire Size A.W.G. |
|---|---|
| Up to 50 ft. | 14 |
| 50 - 100 ft. | 12 |

***NOTE:*** *Place the parts from the loose parts bags in a small container to keep them from being lost. If any parts are missing, contact your local retailer.*

## Unpacking Instructions

For your convenience, check-off each step. As each step is completed, place a check mark. This will ensure that all steps have been completed and will be helpful in finding your place should you be interrupted.

**⚠ WARNING**

**Do not install or use fan if any part is damaged or missing. This product is designed to use only those parts supplied with this product and/or any accessories designated specifically for use with this product by Fanimation. Substitution of parts or accessories not designated for use with this product by Fanimation could result in personal injury or property damage. Contact your retail store for missing or damaged parts.**

**1.** Check to see that you have received the following parts:

***NOTE:*** *If you are uncertain of part description, refer to exploded view illustration. (Figure 1, page 16)*

- Fan Motor Assembly
- Hanger Bracket Assembly
- Downrod/Hanger Ball Assembly
- Ceiling Canopy
- Canopy Screw Cover Assembly
- Motor Coupling Cover Assembly
- Light Fitter Assembly
- Socket Plate Assembly
- Trim Ring Assembly
- Blade Holder Set
- Blade Set
- Glass
- Light Bulb
- Hardware bags:
  - – Eleven 1/4-20 x14 mm Phillips head screws with lock washers (blade holder to fan motor hub)
  - – Sixteen 3/16˝-24 x 10 mm Serrated head screws with flat washer (blade to blade holder)
  - – Phillips screwdriver, 4˝
  - – Two #8-32 x 3/4˝ Junction box screws, stainless steel
  - – Two Flat Washer Ø10 x Ø5 x 0.8 mm, stainless steel
  - – Balance Kit
  - – Four wire connectors
  - – Pull Chain Kit-Light
  - – Chain Coupler
  - – Chain Fob

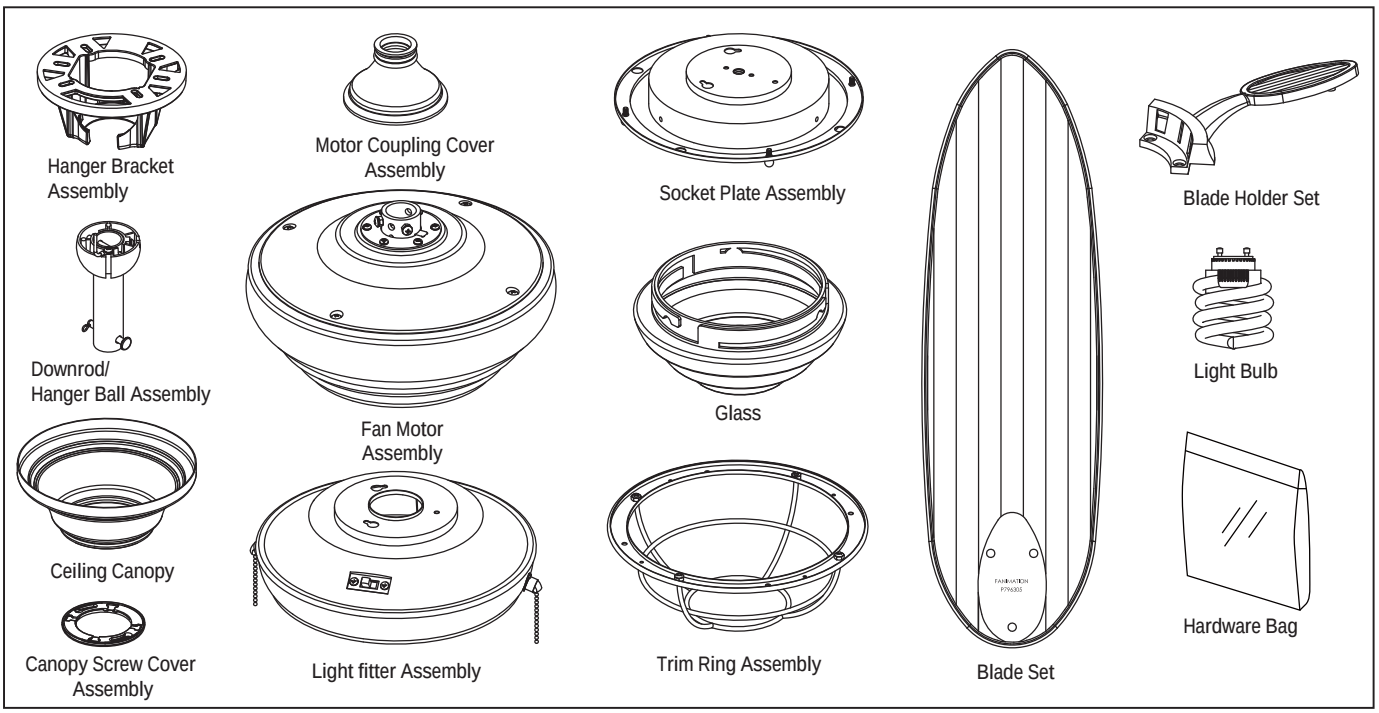

# Energy Efficient Use of Ceiling Fans

**Ceiling fan performance and energy savings rely heavily on the proper installation and use of the ceiling fan. Here are a few tips to ensure efficient product performance.**

**Choosing the Appropriate Mounting Location**
Ceiling fans should be installed, or mounted, in the middle of the room and at least 7 feet above the floor and 18 inches from the walls. If ceiling height allows, install the fan 8 - 9 feet above the floor for optimal airflow. Consult your Fanimation Retailer for optional mounting accessories.

**Turn Off When Not in the Room**
Ceiling fans cool people, not rooms. If the room is unoccupied, turn off the ceiling fan to save energy.

**Using the Ceiling Fan Year Round**
**Summer Season:** Use the ceiling fan in the counter-clockwise direction. The airflow produced by the ceiling fan creates a wind-chill effect, making you “feel” cooler. Select a fan speed that provides a comfortable breeze, lower speeds consume less energy.
**Winter Season:** Reverse the motor and operate the ceiling fan at low speed in the clockwise direction. This produces a gentle updraft, which forces warm air near the ceiling down into the occupied space.Remember to adjust your thermostat when using your ceiling fan - additional energy and dollar savings could be realized with this simple step!

# Electrical and Structural Requirements

Your new ceiling fan will require a grounded electrical supply line of 120 volts AC, 60 HZ, 15 Amp Circuit. Electrical code requires use of a fan-rated outlet box to support the extra weight and motion associated with a ceiling fan. A fan-rated box will be labeled as such and typically supports up to a 70lb ceiling fan. Fan-Rated Outlet Boxes vary in ratings and design. Ensure the ratings of your ceiling fan outlet box meet the requirements for the ceiling fan being installed. Figure 1, Figure 2 and Figure 3 depicts different structural configurations that may be used for mounting the outlet box.

**Low profile usage diagram idea (Figure 1)**
A 1⁄2-in.-deep pancake box is meant to be screwed to a joist or block. It’s used if only one cable is coming into the box. It is also available in a saddle-mount configuration.

**Deeper profile usage diagram idea (Figure 2)**
A 2-1⁄4-in.-deep box can be attached to blocking between joists and is roomy enough to handle more than one cable.

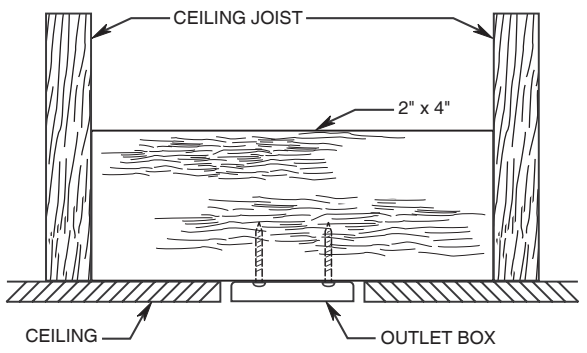

**Figure 1**

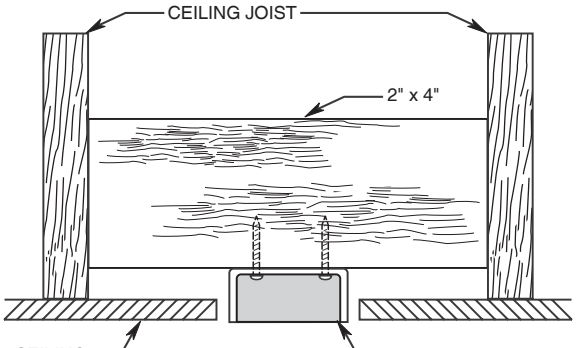

**Figure 2**

**No blocking (Figure 3)**
Paired with a deep box, this hanger is meant to span between two joists and takes the place of wooden blocking.

**WARNING**

**To reduce the risk of fire, electrical shock, or personal injury, mount fan to outlet box marked acceptable for fan support of 15.88 kg (35 lbs) or less. Use screws supplied with outlet box. Most outlet boxes commonly used for support of light fixtures are not acceptable for fan support and may need to be replaced. Consult a qualified electrician if in doubt.**

If your fan is to replace an existing light fixture, turn electricity off at the main fuse box at this time and remove the existing light fixture.

**WARNING**

**Turning off wall switch is not sufficient. To avoid possible electrical shock, be sure electricity is turned off at the main fuse box before wiring. All wiring must be in accordance with National and Local codes and the ceiling fan must be properly grounded as a precaution against possible electrical shock.**

**WARNING**

**To avoid fire or shock, follow all wiring instructions carefully. Any electrical work not described in these instructions should be done or approved by a licensed electrician.**

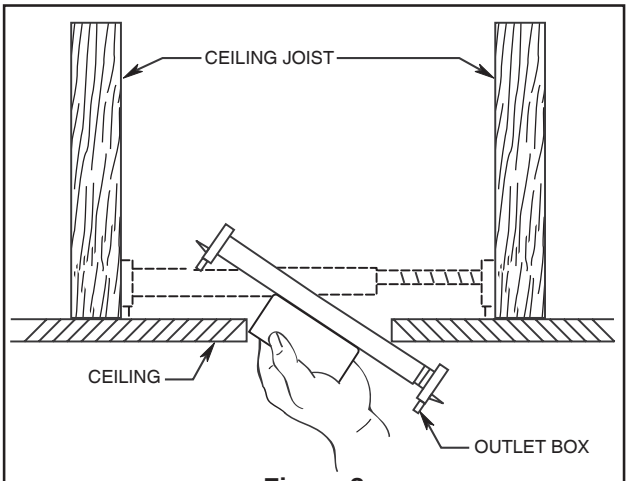

**Figure 3**

# How to Assemble Your Ceiling Fan

☐ **1**. Remove the hanger ball portion from the downrod/ hanger ball assembly by loosening the set screw in the hanger ball until the ball falls freely down the downrod. Remove the pin from the downrod, then remove the hanger ball. Retain the pin and hanger ball for reinstallation in Step 7. (Figure 1)

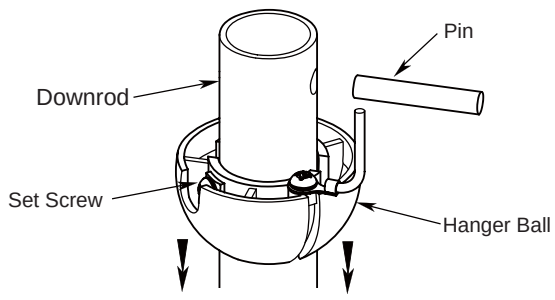

**Figure 1**

☐ **2.** Remove the hairpin clip and clevis pin from the bottom of downrod. Retain the pin and clip for reinstallation in Step 5. (Figure 2)

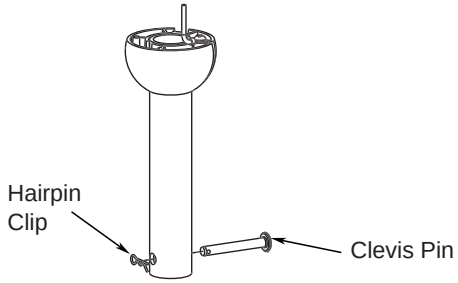

**Figure 2**

☐ **3.** Remove the five rubber motor stops from the motor assembly and discard the stops. (Figure 3)

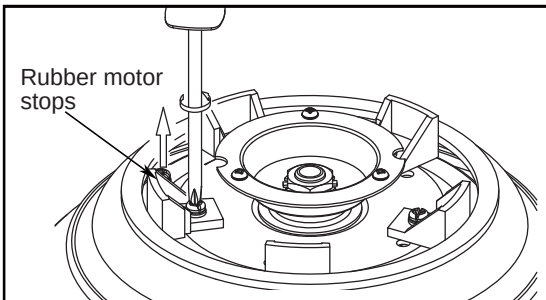

**Figure 3**

☐ **4.** Loosen the two set screws in the downrod support of the motor assembly. Route the black, white and blue wires through the downrod. (Figure 4)

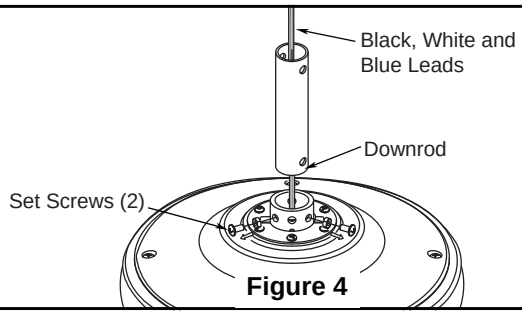

**Figure 4**

☐ **5.** Slide downrod into the downrod support on top of the motor. Install the clevis pin by aligning the holes in the downrod support with holes in the downrod. Secure clevis pin with hairpin clip. Tighten the two set screws with nuts in the downrod support. (Figure 5)

> ⚠ WARNING
>
> **It is critical that the clevis pin in the downrod support is properly installed and the set screws and nuts are securely tightened. Failure to do so could result in the fan falling.**

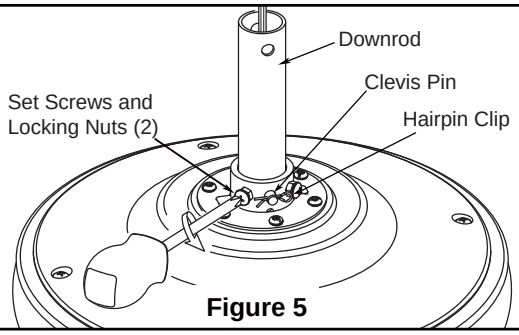

**Figure 5**

# How to Assemble Your Ceiling Fan (continued)

☐ **6.** Route wires through Motor Coupling Cover, Canopy Screw Cover and Ceiling Canopy. (Figure 6)

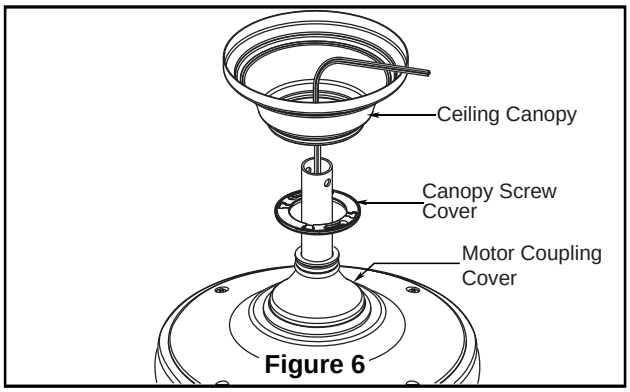

**Figure 6**

☐ **7.** Reinstall the hanger ball on the downrod as follows. Route the three 80 in. wires through the hanger ball. Position the pin through the two holes in the downrod and align the hanger ball so the pin is captured in the groove in the top of the hanger ball. Pull the hanger ball up tight against the pin. Securely tighten the set screw in the hanger ball. A loose set screw could create fan wobble. (Figure 7)

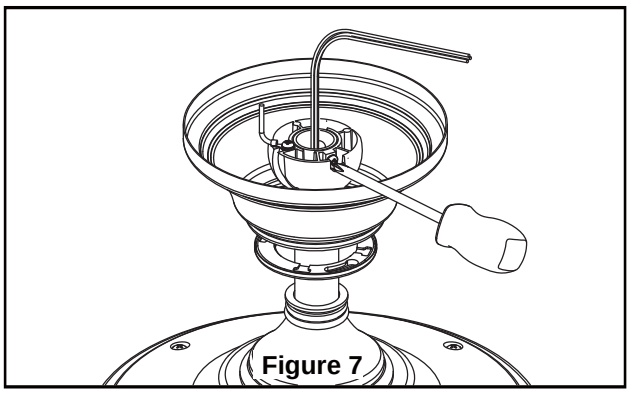
**Figure 7**

☐ **8.** Cut off excess lead wire approximately 6 to 9 inches above top of the top of the downrod. Strip insulation off 1/2 inch from the end of each lead wire. (Figure 8)

***NOTE:*** All set screws must be checked, and retightened where necessary, before installation.

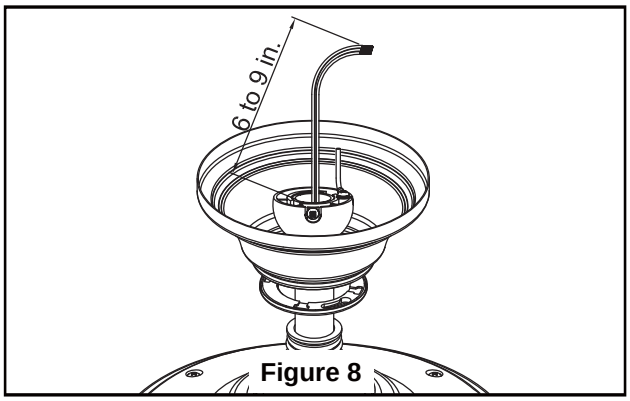

**Figure 8**

# How to Hang Your Ceiling Fan

**⚠ WARNING**

**To avoid possible fire or shock, be sure electricity is turned off at the main fuse box before hanging. (Figure 9)**

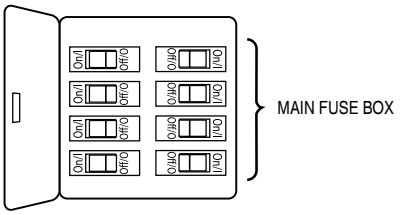


**Figure 9**

*NOTE: If you are not sure if the outlet box is grounded, contact a licensed electrician for advice, as it must be grounded for safe operation.*

**⚠ WARNING**

**The fan must be hung with at least 7' of clearance from floor to blades. (Figure 10)**

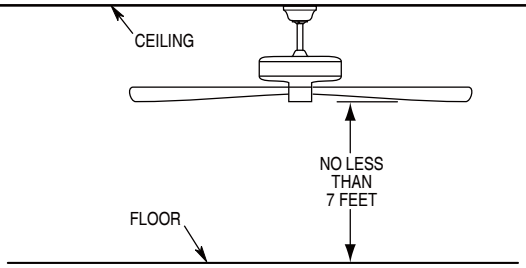


**Figure 10**

☐ 1. Securely attach the hanger bracket to the outlet box using the outlet box screws and washers supplied with the fan. (Figure 11)

**⚠ WARNING**

**The outlet box must be securely anchored. Hanger bracket must seat firmly against outlet box. If the outlet box is recessed, remove wall board until bracket contacts box. If bracket and /or outlet box are not securely attached, the fan could wobble or fall.**

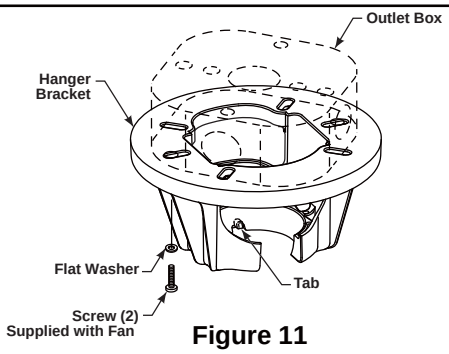


**Figure 11**

☐ 2. Carefully lift the fan and seat the downrod/hanger ball assembly on the hanger bracket that was just attached to the outlet box. Be sure the groove in the ball is lined up with tab on the hanger bracket. (Figure 12)

**⚠ WARNING**

**Failure to seat tab in groove could cause damage to electrical wires and possible shock or fire hazard.**

**⚠ WARNING**

**To avoid possible shock, do not pinch wires between the hanger ball assembly and the hanger bracket.**

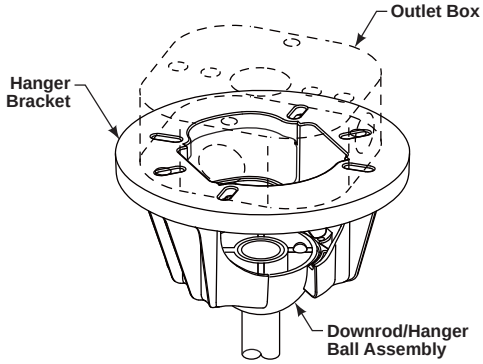


**Figure 12**

# How to Wire Your Ceiling Fan

**⚠ WARNING**

**To avoid possible fire or shock, be sure electricity is turned off at the main fuse box before hanging. (Figure 13)**

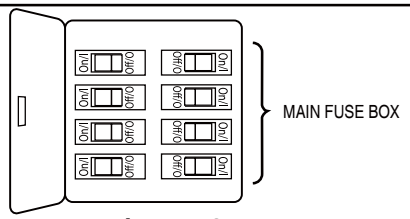


**Figure 13**

☐ 1. Connect the green grounding lead from the hanger ball and the green grounding lead from the hanger bracket to the supply grounding conductor (this may be a bare wire or wire with green colored insulation). Securely connect wires with wire connectors supplied. (Figure 14)

☐ 2. Securely connect the white fan motor wire to the white supply (neutral) wire using wire connector supplied. Securely connect the black fan motor wire and blue wire to the black supply wire using wire connector supplied. (Figure 14)

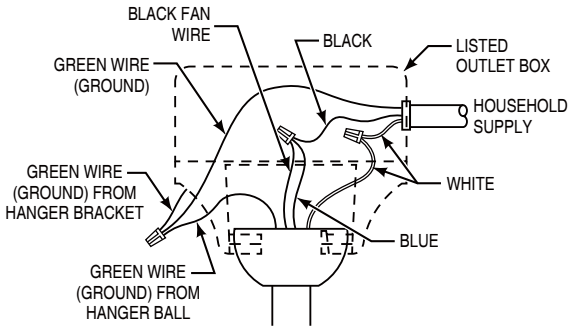


**Figure 14**

**HARDWARE USED:**

☐ 3. After splicing and making the wire connections, the wires should be spread apart and turned upward with the grounded conductor and the equipment-grounding conductor on one side of the outlet box and the ungrounded conductor on the other side of the outlet box. (Figure 15)

**⚠ WARNING**

**Check to see that all connections are tight, including ground, and that no bare wire is visible at the wire connectors, except for the ground wire. Do not operate fan until the blades are in place. Noise and fan damage could result.**

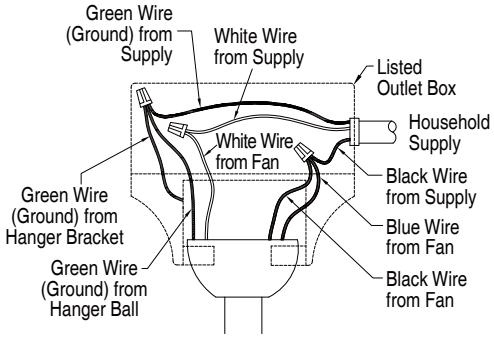


**Figure 15**

# Installing the Canopy Housing

***NOTE:*** *This step is applicable **after** the neccessary wiring is completed.*

☐ 1. Remove one of the two shoulder screws in the hanger bracket. Loosen the second shoulder screw without fully removing it. Assemble canopy by rotating key slot in canopy over shoulder screw in hanger bracket. Tighten shoulder screw. Fully assemble and tighten second shoulder screw that was previously removed. (Figure 16)

**⚠ WARNING**

**To avoid possible fire or shock, make sure that the electrical wires are completely inside the canopy housing and not pinched between the housing and the ceiling.**

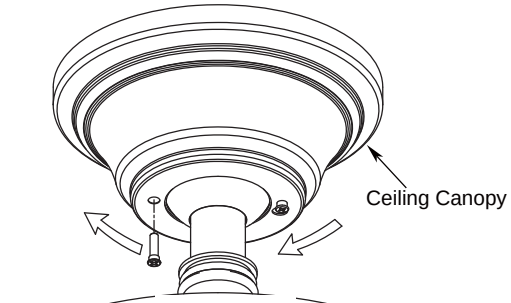


**Figure 16**

## Installing the Canopy Housing (continued)

☐ **2.** Securely attach and tighten the canopy screw cover over the shoulder screws in the hanger bracket utilizing the keyslot twist-lock feature. (Figrue 17)

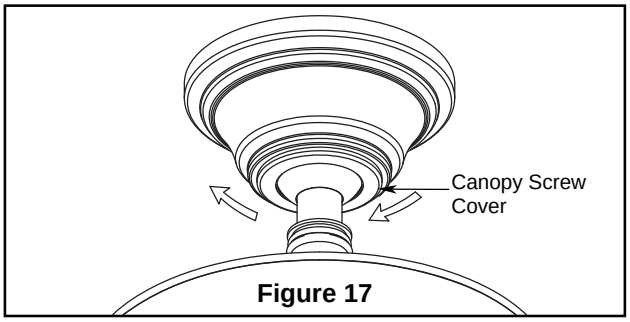


**Figure 17**

## How to Assemble the Blades

☐ **1.** Position the blade over the blade holder with threaded posts showing. Make sure the bottom edge of the blade is fully seated against the blade holder. With a Phillips screwdriver, tighten 3/16˝-24 x 10 mm serrated head screws and flat washers to secure the blade to the blade holder. (Figure 18)

| CAUTION |
|---|
| **Do not connect fan blades until the fan is completely installed. Installing the fan with blades assembled may result in damage to the fan blades.** |

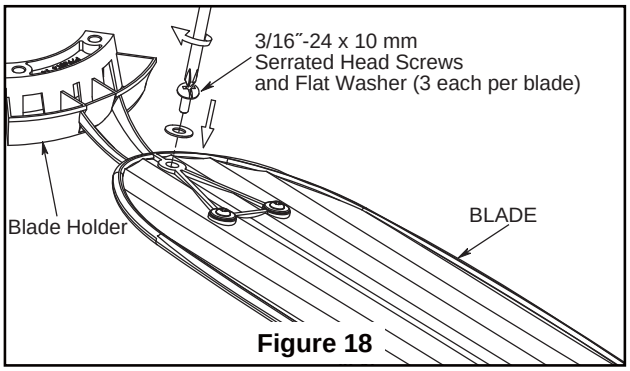


**Figure 18**

**HARDWARE USED:**

3/16˝-24 x 10 mm SERRATED HEAD SCREWS x 15

FLAT WASHER x 15

☐ **2.** Secure the blade holders to the bottom of the motor assembly using the 1/4-20 x 14 mm screws. (Figure 19)

***NOTE:*** *Periodically check blade holder hardware and resecure if necessary.*

| ⚠ WARNING |
|---|
| **To reduce the risk of personal injury, do not bend the blade holders when installing, balancing the blades or cleaning the fan. Do not insert foreign objects in between the rotating blades.** |

| CAUTION |
|---|
| **To reduce the risk of electric shock, disconnect the electrical supply circuit to the fan before installing light kit.** |

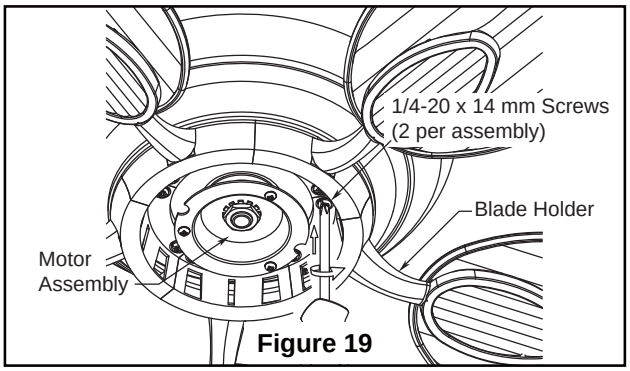


**Figure 19**

**HARDWARE USED:**

1/4-20 x 14 mm SCREWS 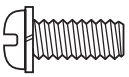 x 10

# How to Assemble the Light Kit

☐ **1.** Remove one of the three screws in the motor assembly. Slightly loosen the remaining two screws. Assemble the light fitter assembly to the motor assembly using the two key slots. Replace the third screw and securely tighten all three screws. (Figure 20)

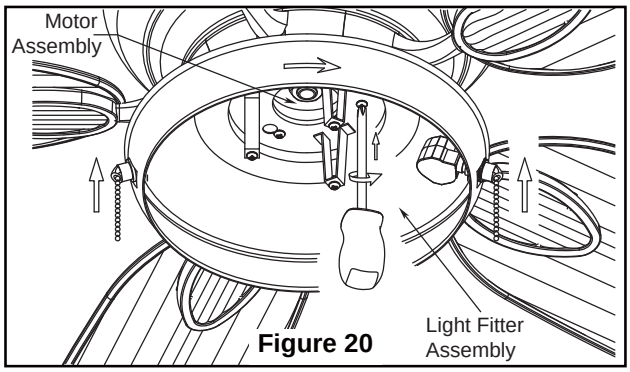

**Figure 20**

☐ **2.** Securely attach the 9-pin connector from the motor to the wiring harness within the light fitter assembly. (Figure 21)

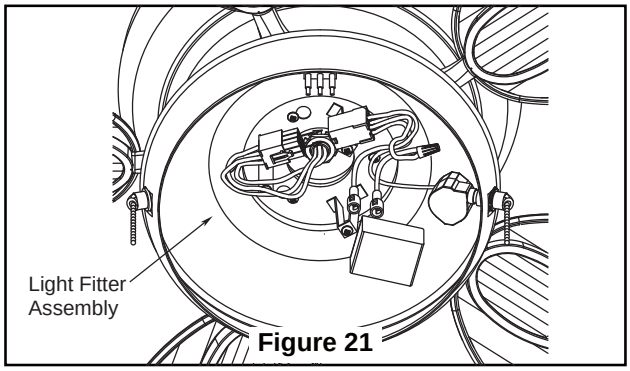

**Figure 21**

☐ **3.** Connect the 2 single-pin connectors from the socket plate assembly to the 2 single-pin connectors from light fitter assembly. (Figure 22)

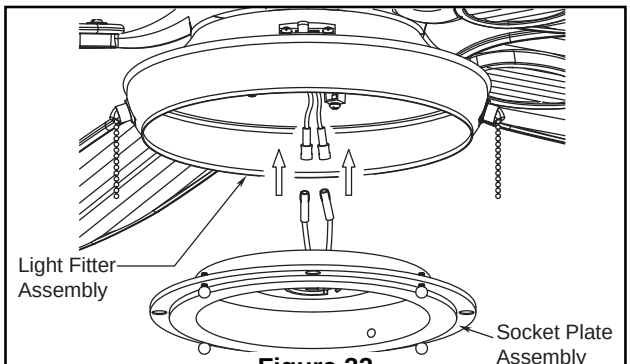

**Figure 22**

☐ **4.** Remove one of the three screws in the light fitter assembly. Slightly loosen the remaining two screws. Assemble the socket plate assembly to the light fitter assembly using the two key slots. Replace the third screw and securely tighten all three screws. (Figure 23)

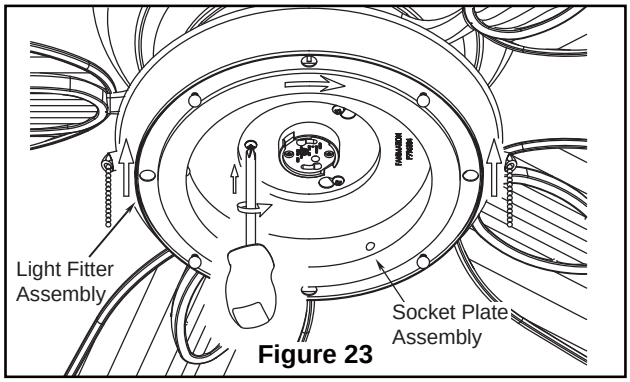

**Figure 23**

# How to Assemble the Light Kit (continued)

☐ **5.** Insert light bulb into socket plate assembly. (Figure 24)

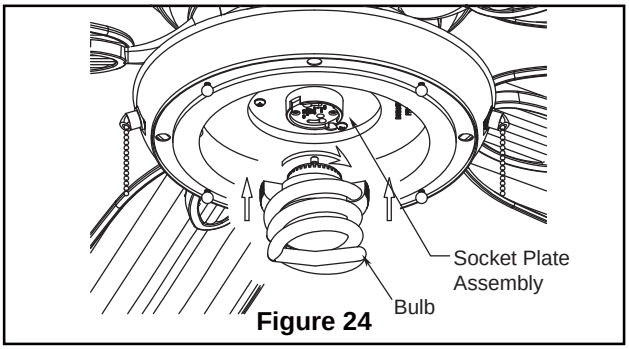

**Figure 24**

☐ **6.** Secure the glass to socket plate assembly by twisting in a clockwise direction. Do not over-tighten. (Figure 25)

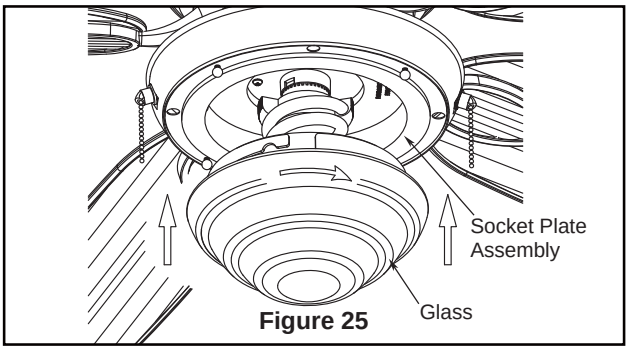

**Figure 25**

☐ **7.** Remove the four trim screws of light fitter assembly. Retain the screws for reinstallation in next step. (Figure 26)

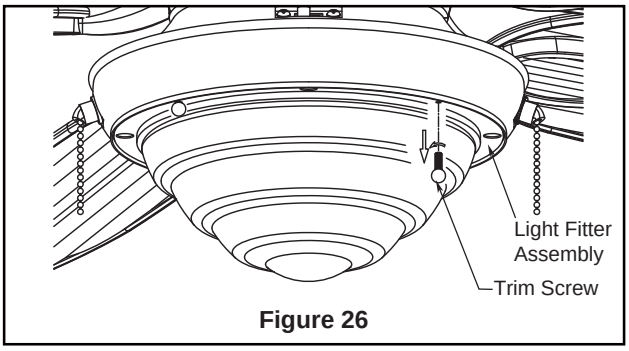

**Figure 26**

☐ **8.** Assemble the trim ring assembly to the light fitter assembly using the previously removed trim screws. (Figure 27)

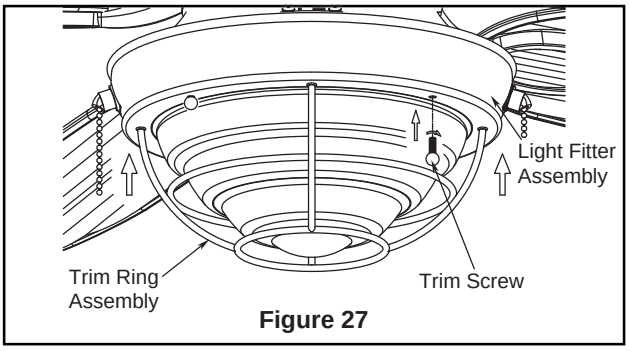

**Figure 27**

☐ **9.** Install the fan chain coupler and light kit chain coupler. (Figure 28)

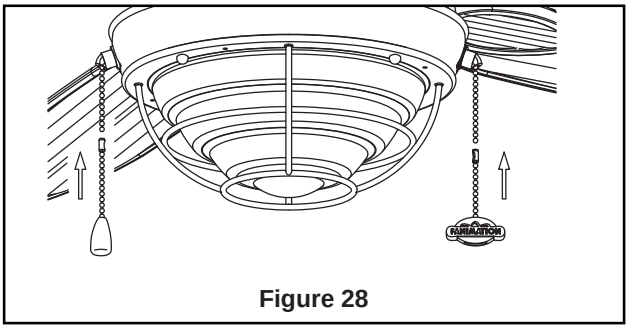
**Figure 28**

# How to Operate Your Ceiling Fan

☐ **1.** Check the operation of the fan by gently pulling on the fan chain coupler. (Figue 29)

| Fan Pull Chain Operating Sequence | |
|---|---|
| 1st Pull | High |
| 2nd Pull | Medium |
| 3rd Pull | Low |
| 4th Pull | Off |

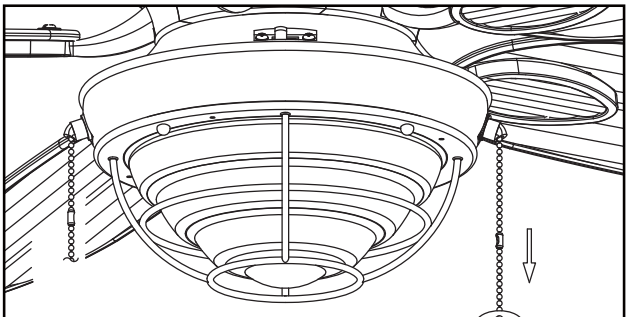

**Figure 29**

☐ **2.** Check the operation of the light by gently pulling on the light kit chain coupler. (Figue 30)

| Light Kit Pull Chain Operating Sequence | |
|---|---|
| 1st Pull | On |
| 2nd Pull | Off |

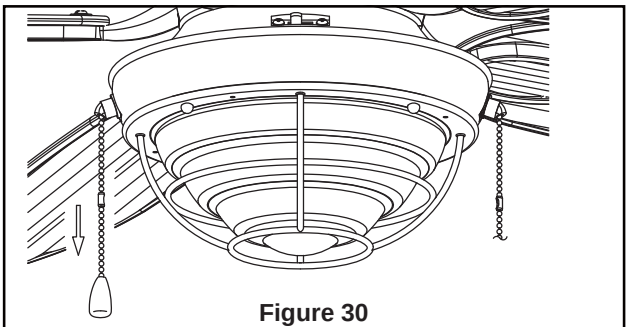

**Figure 30**

☐ **3.** If airflow is desired in the opposite direction, turn the fan off and wait for the blades to stop turning. Then slide the reverse switch to the opposite position and turn fan on again. (Figure 31)

| Reverse Switch Information | | |
|---|---|---|
| Season | Rotation Direction | Switch Position |
| Summer | Counter-Clockwise | Left |
| Winter | Clockwise | Right |

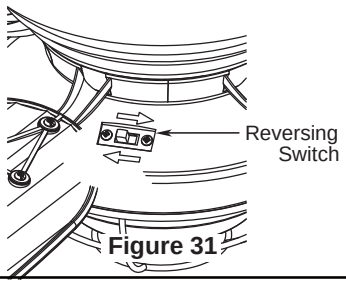


**Figure 31**

# Maintenance

**1.** Periodic cleaning of your new ceiling fan is the only maintenance that is needed.When cleaning, use only a soft brush or lint free cloth to avoid scratching the finish. Abrasive cleaning agents are not required and should be avoided to prevent damage to finish.

| CAUTION |
|---|
| **Do not use water when cleaning your ceiling fan. It could damage the motor or the finish and create the possibility of electrical shock.** |

# Blade Cleaning

Periodic light dusting of the blades is recommended. A feather duster will work best.

Avoid using water, cleansers, or harsh rags, which can warp and ruin the finish.

# Trouble Shooting

| ⚠ WARNING |
|---|
| **For your own safety turn off power at fuse box or circuit breaker before trouble shooting your fan.** |

| Trouble | Probable Cause | Suggested Remedy |
|---|---|---|
| **1. FAN WILL NOT START** | **1.** Fuse or circuit breaker blown.<br>**2.** Loose power line connections to the fan, or loose switch wire connections in the switch housing.<br>**3.** Reversing switch in neutral position. | **1.** Check main and branch circuit fuses or circuit breakers.<br>**2.** Check line wire connections to fan and switch wire connections in the switch housings.<br>CAUTION: **Make sure main power is turned off !**<br>**3.** Make sure reversing switch position is all the way to one side. |
| **2. FAN SOUNDS NOISY** | **1.** Blades not attached to fan.<br>**2.** Loose screws in motor housing.<br>**3.** Screws securing fan blade holders to motor flywheel are loose.<br>**4.** Wire connectors inside housing rattling.<br>**5.** Screws holding blades to blade holders are loose. | **1.** Attach blades to fan before operating.<br>**2.** Check to make sure all screws in motor housing are snug (not over-tighten).<br>**3.** Check to make sure the screws which attach the fan blade holders to the motor flywheel are tight.<br>**4.** Check to make sure wire connectors in switch housing are not rattling against each other or against the interior wall of the switch housing.<br>CAUTION: **Make sure main power is turned off !**<br>**5.** Tighten screws securely. |
| **3. FAN WOBBLES EXCESSIVELY** | **1.** Setscrew in downrod support is loose.<br>**2.** Setscrew in downrod/hanger ball assembly is loose.<br>**3.** Screws securing fan blade holders to flywheel are loose.<br>**4.** Blade holders not seated properly.<br>**5.** Hanger bracket and/or ceiling outlet box is not securely fastened.<br>**6.** Fan blades out of balance. | **1.** Tighten both setscrews securely in downrod support.<br>**2.** Tighten the setscrew in the downrod/ hanger ball assembly.<br>**3.** Check to be sure screws which attach the fan blade holders to the flywheel are tight.<br>**4.** Check to be sure the fan blade holders seat firmly and uniformly to the surface of the motor housing. If holders are seated incorrectly, loosen the screws and retighten.<br>**5.** Tighten the hanger bracket screws to the outlet box, and secure outlet box.<br>**6.** Balance blades using balance kit provided in hardware bag. |
| **4. NOT ENOUGH AIR MOVEMENT** | | **1.** If possible, consider using a longer downrod (not included, you can buy the longer downrod from fanimation.com). |

# Parts List

## Model No. FP7963**

| Reference # | Description | Part # |
|---|---|---|
| 1 | Hanger Bracket Assembly | AP255BL |
| 2 | Hanger Ball/Downrod Assembly | ADR1-45** |
| 3 | Canopy | P809501** |
| 4 | Canopy Screw Cover Assembly | AP260** |
| 5 | Motor Coupling Cover Assembly | AP796310** |
| 6 | Fan Motor Assembly | AMA7963** |
| 7 | Light Fitter Assembly | AP796303** |
| 8 | Blade Holder Set | AP796314** |
| 9 | Blade Set | AP796305** |
| 10 | Light Kit Assembly-Glass | AP796308** |
| 11 | Bulb (1) | PPGU24C26 |
| 12 | Trim Ring Assembly | AP796306** |
| 13 | Loose Hardware Bag: | HDWFP7963** |
| — | Balance Kit | — |
| — | Chain Coupler | — |
| — | Chain Fob | — |
| — | Wire Connector (4) | — |
| — | Pull Chain Kit-Light | — |
| — | #8-32x3/4″ Junction Box Screws, Stainless Steel (2) | — |
| — | Flat Washer Ø10 x Ø5 x 0.8 mm Stainless Steel (2) | — |
| | Blade Holder Mounting Hardware Bag: | |
| — | 1/4-20 x 14 mm Phillips Head Screw with Lock washer (11) | — |
| | Blade Mounting Hardware Bag: | |
| — | 3/16″-24 x 10 mm Serrated-Head Screw (16) | — |
| — | Flat Washer (16) | — |
| — | 4” Phillips Head Screw Driver | — |

** Insert FINISH CODES (Refer to fan model number located on downrod support)

**Before discarding packaging material, be certain all parts have been removed.**

### HOW TO ORDER REPAIR PARTS

When ordering repair parts, always give the following information:

- Part Number
- Part Description
- Fan Model Number

Contact your retail store for repair parts.

The Kaya™
Model FP7963** Exploded-View

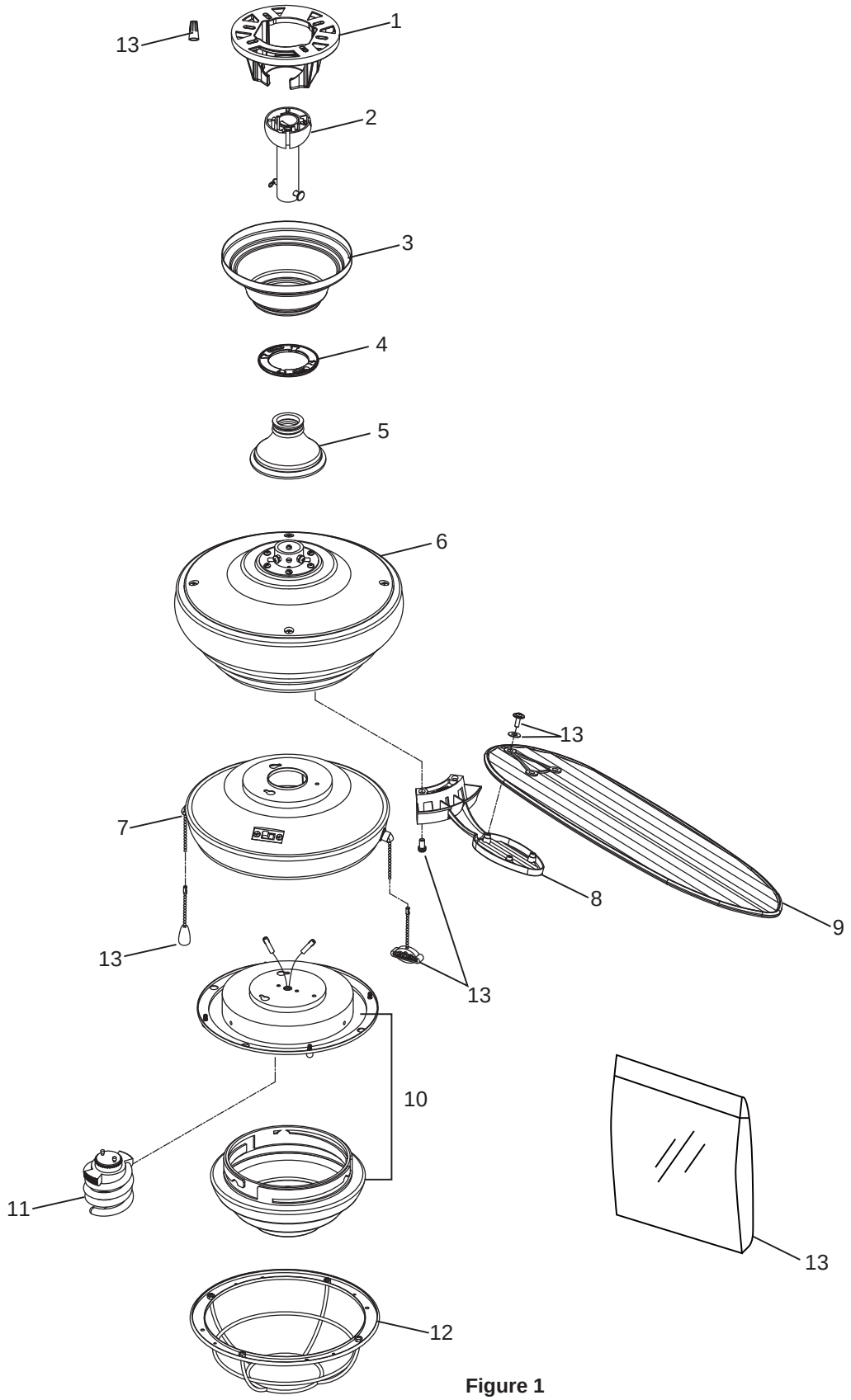


**Figure 1**

***NOTE:*** *The illustration shown is not to scale or its actual configuration may vary. Product/parts are subject to change without notice.*

10983 Bennett Parkway
Zionsville, IN 46077
(888) 567-2055
FAX (866) 482-5215
Outside U.S. call (317) 733-4113
Visit Our Website @ www.fanimation.com

*Copyright 2013 Fanimation*

*2013/08 V.01*

# The Kaya™
## Ventilador de techo

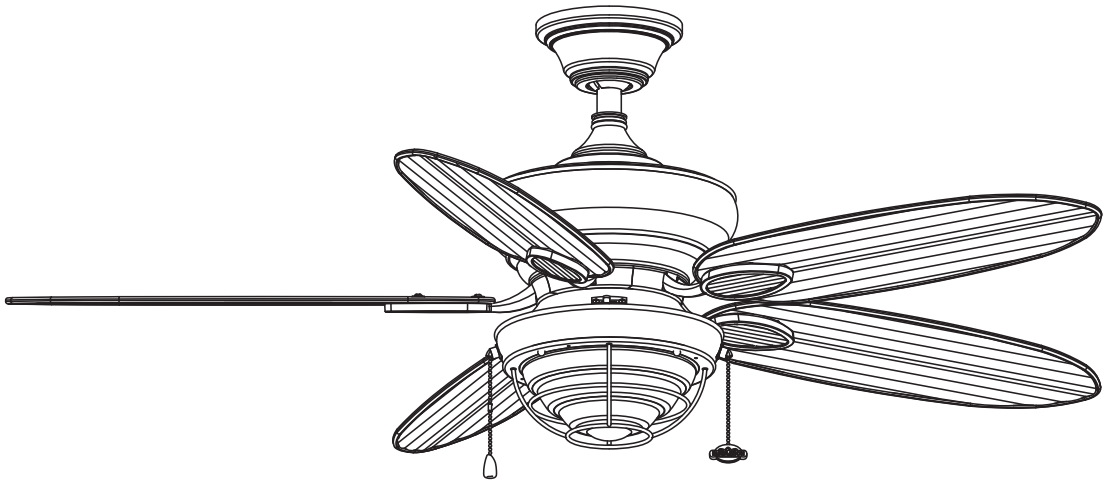

**Mojado Modelo**

Peso neto 10.49 kg (23.13 lbs)

Modelo N.º FPS7963**

# MANUAL DEL PROPIETARIO

LEA Y GUARDE ESTAS INSTRUCCIONES

FANIMATION®
CEILING FANS

# Instrucciones de seguridad importantes

ADVERTENCIA: Siga estas instrucciones para prevenir incendios, descargas eléctricas y lesiones personales graves.

1. Lea el manual del propietario y la información de seguridad antes de instalar su nuevo ventilador. Observe los diagramas de ensamblaje adjuntos.
2. Antes de llevar a cabo el mantenimiento o la limpieza de la unidad, desconecte la electricidad en el panel de servicio y bloquee los medios de desconexión del mismo para evitar que se active accidentalmente. Si no se pueden bloquear los medios de desconexión del servicio, coloque un dispositivo de advertencia, como una etiqueta, en el panel de servicio.
3. Tenga cuidado con la estructura y las aspas del ventilador cuando limpie, pinte o trabaje cerca del mismo. Desconecte siempre la electricidad del ventilador de techo antes de llevar a cabo el mantenimiento.
4. No coloque nada en las aspas del ventilador cuando éste se encuentra en funcionamiento.
5. No accione el conmutador inversor hasta que las aspas del ventilador se hayan detenido por completo.
6. El dispositivo no ha sido diseñador para ser utilizado por niños o personas enfermas sin supervisión. Los niños deben ser supervisados para asegurarse de que no juegan con el dispositivo.

# Instrucciones de seguridad adicionales

1. Para evitar posibles descargas eléctricas, asegúrese de que la electricidad esté desconectada en la caja de fusibles antes de realizar la instalación eléctrica, y no haga funcionar el ventilador sin las aspas.
2. Todos los procedimientos de conexión eléctrica e instalación deben cumplir con los Códigos eléctricos nacionales (ANSI/NFPA 70-1999) y Códigos locales. El ventilador de techo debe estar conectado a tierra a fin de prevenir posibles descargas eléctricas. La instalación eléctrica debe ser llevada a cabo o aprobada por un electricista autorizado.
3. Se debe fijar bien la base del ventilador; ésta debe ser capaz de soportar sin problemas al menos 15,9 kg (35 lb). Consulte la página 18 del manual del propietario para ver los requisitos de soporte. Si tiene dudas, consulte a un electricista calificado.
4. Las aspas del ventilador deben instalarse por lo menos a 2 m (7 pies) del suelo, a fin de evitar un contacto accidental con las mismas.
5. Siga las recomendaciones sobre el método correcto de instalación eléctrica de su ventilador de techo. Si no posee la experiencia o los conocimientos eléctricos adecuados, contrate a un electricista autorizado para instalar el ventilador.
6. Apto para usar mojado húmedo.
7. En lo que respecta a las conexiones de suministro, si el conductor del ventilador está identificado como conductor con conexión a tierra, se le debe conectar a un suministro de electricidad con conductor de puesta a tierra. Si el conductor del ventilador está identificado como conductor que no es de puesta a tierra, se le debe conectar a un suministro de electricidad con conductor sin puesta a tierra. Si el conductor del ventilador está identificado para equipos de puesta a tierra, se le debe conectar al conductor de equipos de puesta a tierra.

**ADVERTENCIA:** Para reducir el riesgo de incendio o descarga eléctrica. No utilice este ventilador con ningún dispositivo de control de velocidad de estado sólido.

**ADVERTENCIA:** Este producto está diseñado para ser usado sólo con las piezas suministradas o los accesorios indicados específicamente para el mismo. Si utiliza piezas o accesorios que no están indicados para su uso con este producto, podría sufrir lesiones personales o dañar el ventilador. ADVERTENCIA: Este producto está diseñado para ser usado sólo con las piezas suministradas o los accesorios indicados específicamente para el mismo. Si utiliza piezas o accesorios que no están indicados para su uso con este producto, podría sufrir lesiones personales o dañar el ventilador.

**ADVERTENCIA:** Para reducir el riesgo de lesiones personales, no doble los soportes de las aspas (borde o soporte de aspas) al instalar los soportes, balancear las aspas o limpiar el ventilador. No coloque objetos extraños entre las aspas del ventilador en funcionamiento.

**ADVERTENCIA:** Para reducir el riesgo de descarga eléctrica. Desconecte el circuito de alimentación eléctrica al ventilador antes de instalar el kit de luz.

# GARANTÍA LIMITADA DE POR VIDA

Se extiende al comprador original de un ventilador Fanimation

1. GARANTÍA LIMITADA DE POR VIDA DEL MOTOR - Si se produjera una falla en alguna de las partes del motor de su ventilador debido a un defecto en los materiales o en la fabricación durante el tiempo de vida del comprador original, Fanimation proporcionará la pieza de repuesto sin cargo una vez que el ventilador defectuoso sea devuelto a nuestro centro de servicios nacional. Se requiere comprobante de venta. El cliente se hará responsable de todos los gastos de remoción o reinstalación y envío del producto para reparaciones o sustitución.
2. GARANTÍA DE MANO DE OBRA DEL MOTOR POR UN AÑO - Si el motor de su ventilador fallara antes de cumplirse un año a partir del momento de su compra original debido a defectos en los materiales o en la fabricación, se le efectuará la reparación del mismo sin cargo en nuestro centro de servicios nacional. El comprador se hará responsable de los gastos de mano de obra luego del período de un año. El cliente se hará responsable de todos los gastos de remoción o reinstalación y envío del producto para reparaciones o sustitución.
3. Si otra pieza del ventilador fallara dentro del período de un año a partir de la fecha de compra original debido a un defecto en los materiales o en la fabricación, repararemos o sustituiremos, según creamos conveniente, la pieza defectuosa sin cargo alguno en nuestro centro de servicios nacional.
4. Debido a las diversas condiciones climáticas, esta garantía no cubre cambios en la terminación, incluidos oxidación, corrosión, falta de brillo o peladuras.
5. Esta garantía es nula y no se aplica a daños por instalación incorrecta, negligencia, accidentes, uso indebido, exposición al calor o a la humedad en exceso, o como resultado de cualquier modificación realizada al producto original.
6. Todos los gastos de remoción y reinstalación del ventilador son responsabilidad exclusiva del propietario, y no de la tienda que vendió el ventilador ni de Fanimation.
7. Fanimation se reserva el derecho de modificar o discontinuar un producto en cualquier momento, o sustituir cualquier pieza según lo establecido por esta garantía.
8. En ningún caso se podrá devolver un ventilador sin previa autorización por parte de Fanimation. Las devoluciones autorizadas deberán ir acompañadas del recibo de venta y deberán enviarse a Fanimation, previo pago del flete. El ventilador que se devuelva deberá estar embalado en forma adecuada a fin de evitar daños durante el transporte. Fanimation no se hará responsable de los daños que resulten del embalaje incorrecto del producto.
9. Se entiende que las reparaciones y las sustituciones son el único recurso disponible de Fanimation. No existe ninguna otra garantía expresa o implícita. Por la presente, Fanimation niega todas las garantías implícitas, que incluyen, entre otras, la comerciabilidad y la aptitud para determinado fin hasta donde la ley lo permita. Algunos estados no permiten limitaciones sobre las garantías implícitas. Fanimation no se hará responsable por daños accidentales, resultantes o especiales derivados del uso o el rendimiento del producto o en conjunción con éste, excepto en los casos en los que la ley así lo disponga. Esta garantía le otorga derechos legales especiales y es posible que también goce de otros derechos que pueden variar según el estado.
10. Es normal que se produzca un cierto movimiento oscilante y esto no debe considerarse un problema o defecto.

## Tabla de contenidos


**Instrucciones para el desempaque** ..... 20
**Uso eficiente de la energía en ventiladores de techo** ..... 21
**Requisitos eléctricos y estructurales** ..... 21
**Cómo ensamblar el ventilador de techo** ..... 23
**Cómo colgar el ventilador de techo** ..... 25
**Cómo realizar la instalación eléctrica del ventilador de techo** ..... 26
**Instalación de la cubierta del capuchón** ..... 26
**Cómo ensamblar el aspas** ..... 27
**Cómo ensamblar los kit luz** ..... 28
**Cómo utilizar su ventilador de techo** ..... 30
**Mantenimiento** ..... 30
**Limpieza de las aspas** ..... 30
**Solución de problemas** ..... 31
**Lista de piezas** ..... 32
**Plano de despiece** ..... 33

## Este manual está diseñado para facilitar, en la medida de lo posible, el ensamblaje, la instalación, el funcionamiento y el mantenimiento de su ventilador de techo

### Herramientas necesarias para el ensamblaje

- Destornillador Phillips
- Escalera de tijera
- Destornillador de ¼˝
- Pelacables
- Cuatro conectores de cables (incluidos)

**⚠ ADVERTENCIA**

**Antes de ensamblar el ventilador de techo, consulte la sección sobre el método correcto de instalación eléctrica del ventilador (página 26). Si siente que no posee la experiencia o los conocimientos eléctricos necesarios, contrate a un electricista autorizado para instalar el ventilador.**

### Materiales

La caja de distribución eléctrica y los conectores de la caja deben ser del tipo requerido por el código local. El cable más pequeño debe ser un cable de tres conductores (de dos conductores con conexión a tierra) del siguiente tamaño:

| longitud del cable instalado | tamaño del cable según el A.W.G. (Calibre de Alambre Estadounidense) |
|---|---|
| hasta 15,2 m (50 pies) | 14 |
| de 15,2 a 30,5 m (50 a 100 pies) | 12 |

***NOTA:*** *coloque las piezas de las bolsas de piezas individuales en un contenedor pequeño para evitar que se extravíen. Si faltan piezas, póngase en contacto con su proveedor local.*

## Instrucciones para el Desempaque

Para su comodidad, marque cada uno de los pasos. A medida que completa cada paso, coloque una marca de verificación. Con esto se asegurará de completar todos los pasos y podrá saber desde dónde retomar si fuera interrumpido.

**⚠ ADVERTENCIA**

**No instale ni utilice el ventilador si falta alguna pieza o si hay piezas dañadas. Este producto está diseñado para ser utilizado sólo con las piezas suministradas o los accesorios indicados por Fanimation específicamente para el mismo. La sustitución de piezas o accesorios que Fanimation no designó para usar con este producto podría ocasionar lesiones personales o daños en el ventilador. Póngase en contacto con su tienda si faltan piezas o hay piezas dañadas.**

**1.** Verifique que haya recibido las siguientes piezas:

***NOTA:*** *si no está seguro de la descripción de una pieza, consulte la ilustración del despiece. (Figura 1, página 33)*

- Unidad del motor del ventilador
- Unidad del soporte de suspensión
- Unidad del barral/de la semiesfera
- Capuchón de techo
- Cubierta para el tornillo del capuchón
- Cubierta de unión del motor
- Unidad del colocador de iluminación
- Ensamble de la placa del portalámpara
- Unidad del anilla
- Juego de soporte de aspas
- Juego de aspas
- Vidrio
- Bombilla
- Bolsas de accesorios:
  - Tornillos de cabeza Phillips con arandelas de seguridad 1/4-20 x 14 mm (soporte de aspas a buje del motor)
  - Tornillo serrado con arandela plana de 3/16˝-24 x 10 mm (aspas a soporte de aspas )
  - destornillador Phillips de 4˝
  - Tornillos de la caja de conexiones de #8-32 x 3/4˝ , acero inoxidable
  - Arandela plana de Ø10 x Ø5 x 0.8 mm , acero inoxidable
  - Kit de balanceo
  - Conectores de cables
  - Cadena del ventilador
  - Acoplador de la cadena
  - Cinta de la cadena

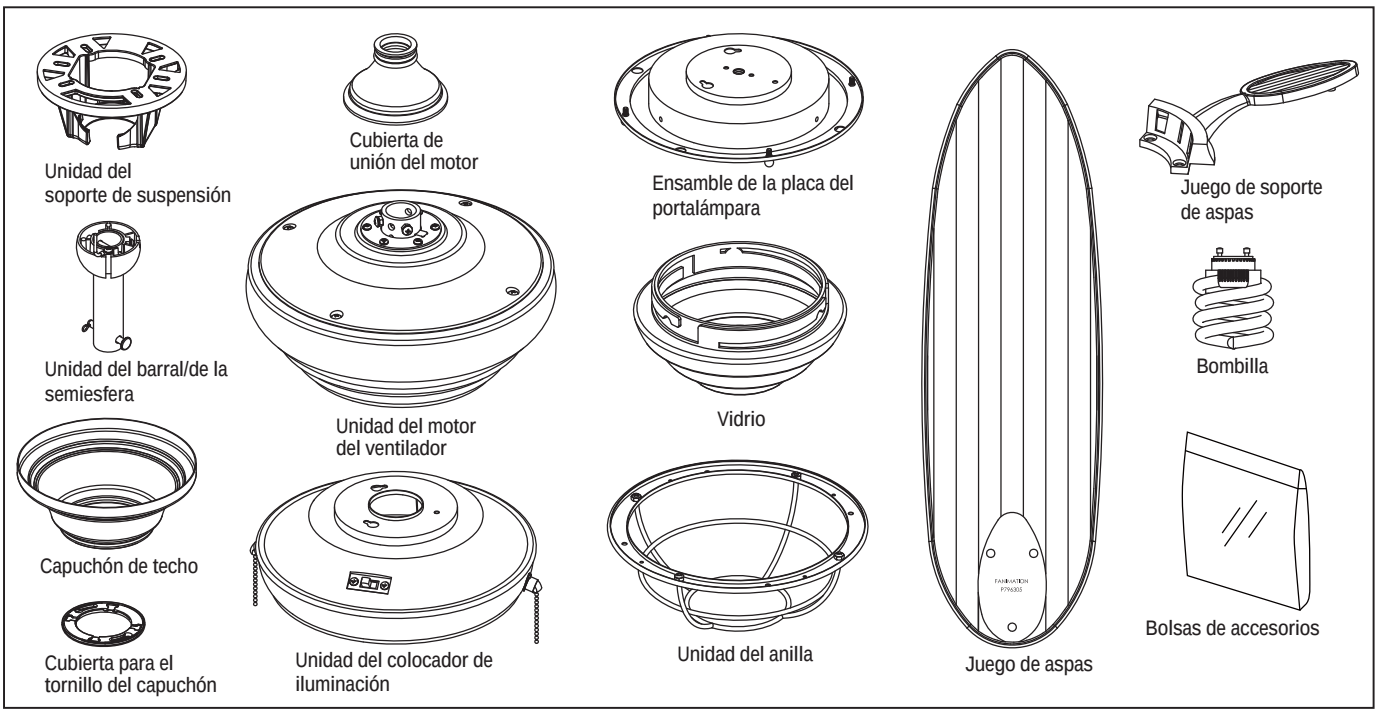

# Uso eficiente de la energía en ventiladores de techo

**El nivel de rendimiento y ahorro de energía de los ventiladores de techo dependen de su correcta instalación y uso. A continuación le presentamos algunas sugerencias para asegurar un rendimiento eficiente del producto.**

**Selección del lugar de montaje adecuado**
Los ventiladores de techo se deben instalar en el centro de la habitación, a 2,13 m (7 pies) de altura del piso como mínimo y 0,5 m (18 pulgadas) de las paredes. Si la altura del techo lo permite, instale el ventilador a 2,5 m (8-9 pies) por encima del suelo para un flujo de aire óptimo. Consulte en su tienda minorista de Fanimation para obtener accesorios de montaje opcionales.

**Apague el ventilador cuando no se encuentre en la habitación**
Los ventiladores son para refrescar a la gente, no a las habitaciones. Si la habitación está vacía, apague el ventilador de techo para ahorrar energía.

**Uso del ventilador de techo todo el año**

**En verano:** Use el ventilador de techo en sentido contrario a las agujas del reloj. El flujo de aire que produce el ventilador creará un efecto frío del aire que lo refrescará más. Seleccione una velocidad que le proporcione una brisa confortable. Las velocidades más bajas consumen menos energía.

**En invierno:** Invierta el motor y haga funcionar el ventilador de techo a velocidad baja y en el sentido de las agujas del reloj. Esto produce una suave corriente ascendente, que obliga al aire cálido que se acumula cerca del techo a bajar al espacio ocupado. No olvide ajustar el termostato cuando utilice el ventilador de techo. Con este sencillo paso puede ahorrar energía adicional y dinero.

# Requisitos eléctricos y estructurales

Su nuevo ventilador de techo requiere una línea de suministro eléctrico con conexión a tierra de 120 voltios de CA, 60 Hz, circuito de 15 amperios. La normativa eléctrica requiere el uso de una caja de distribución eléctrica para ventiladores que soporte el peso extra y el movimiento asociado a un ventilador de techo. La caja de distribución eléctrica será etiquetada como tal y soportará un ventilador de techo de un peso de hasta 70 libras. Dichas cajas varían en tipos y diseños. Asegúrese d que el tipo de su caja reúne los criterios para el ventilador que se está instalando. Las ilustraciones 1, 2 y 3 muestran las diferentes configuraciones estructurales que pueden ser utilizadas para dicha caja de distribución eléctrica.

**Idea de diagrama de uso de perfil bajo (Figura 1)**
La caja lisa de 1/2 pulgada de profundidad será atornillada a una viga o bloque. Se utilizará si solo un cable va a ser introducido en la caja. También está disponible en una configuración de montaje endosado.

**Idea de diagrama de uso de perfil alto (Figura 2)**
La caja de 2-1/4 pulgada será atornillada a un bloque entre vigas que tenga suficiente espacio para colocar más de un cable.

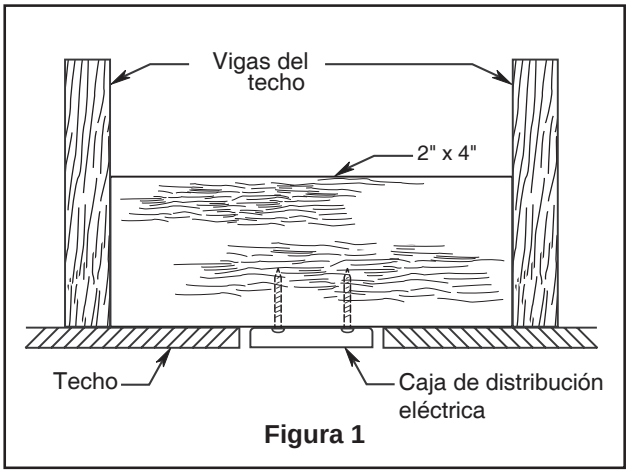

**Figura 1**

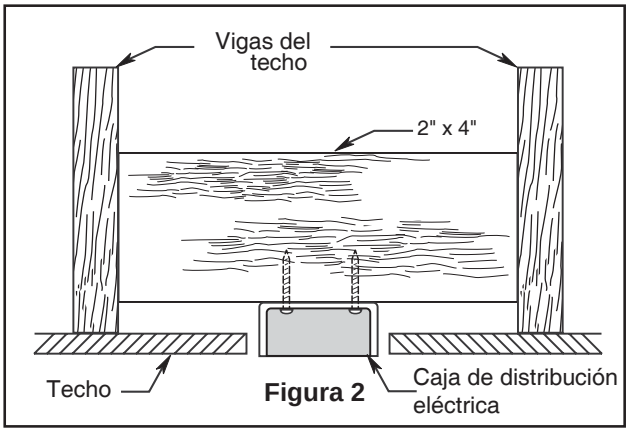

**Figura 2**

**No bloqueo (Figura 3)**
Conectado a una caja de distribución eléctrica, este colgador sirve para abarcar el espacio entre dos vigas y ocupar el lugar de bloqueo de la madera.

**⚠ ADVERTENCIA**

**Para reducir el riesgo de incendios, descargas eléctricas o lesiones personales, fije el ventilador a la caja de distribución eléctrica marcada como aceptable para soporte de ventilador de 15,88kg (35lb). Utilice los tornillos suministrados con la caja de distribución eléctrica. La mayoría de las cajas de distribución eléctricas que comúnmente se utilizan como soporte de lámparas no son aptas para soporte de ventiladores y es posible que deban reemplazarse. Consulte a un electricista calificado si tiene dudas.**

Si su ventilador va a sustituir una instalación de iluminación existente, desconecte la electricidad de la caja del fusible principal en esta ocasión y extraiga la unidad de iluminación.

**⚠ ADVERTENCIA**

**Apagar el interruptor de pared no es suficiente. Para evitar posibles descargas eléctricas, asegúrese de que la electricidad esté desconectada en la caja de fusibles principal antes de realizar la instalación eléctrica. Toda instalación eléctrica debe cumplir con los códigos nacionales y locales y el ventilador de techo debe tener la conexión a tierra adecuada como forma de precaución ante posibles descargas eléctricas.**

**⚠ ADVERTENCIA**

**A fin de evitar incendios o descargas eléctricas, siga con cuidado todas las instrucciones de instalación eléctrica. Cualquier trabajo eléctrico que no se describa en estas instrucciones deberá ser realizado o aprobado por un electricista autorizado.**

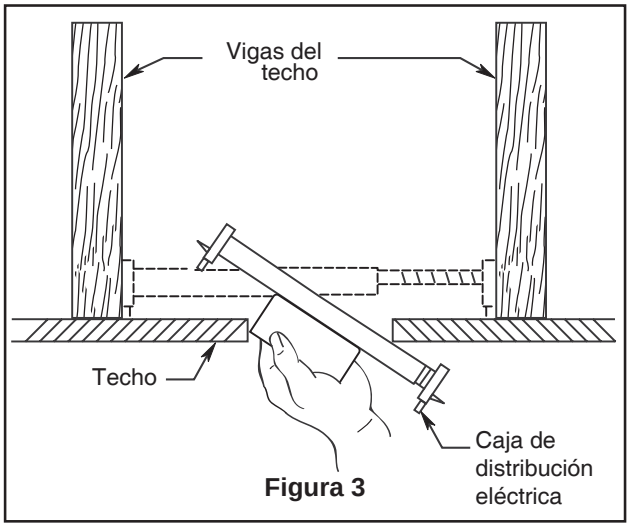

**Figura 3**

# Cómo ensamblar el ventilador de techo

☐ **1.** Extraiga la pieza de la bola colgante de la unidad de la bola colgante / varilla aflojando el tornillo de presión de la bola colgante hasta que la bola se libere de la varilla. Retire el pasador del barral y luego extraiga la semiesfera. Conserve el pasador y la semiesfera para su reinstalación en el Paso 7. (Figura 1)

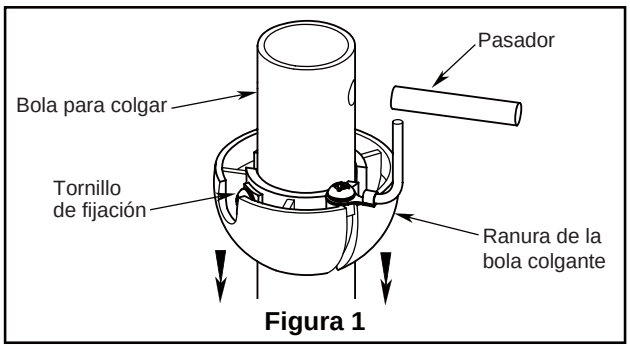

**Figura 1**

☐ **2** Retire el clip de horquilla y pasador de horquilla de la parte inferior de la bola para colgar. Retener el pasador y clip para la reinstalación en el paso 5. (Figura 2)

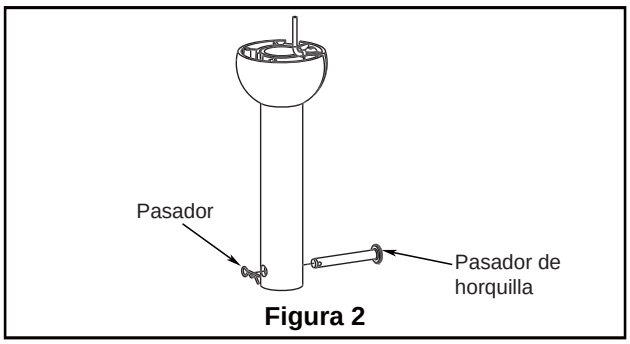

**Figura 2**

☐ **3.** Extraiga los cinco topes de goma del motor de la unidad del motor. Deseche los topes. (Figura 3)

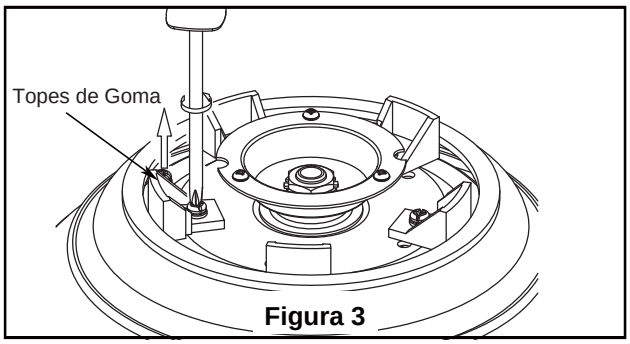

**Figura 3**

☐ **4.** Afloje los dos tornillos de fijación del soporte del barral Introduzca los cables de color negro, azul y blanco a través de la varilla. (Figura 4)

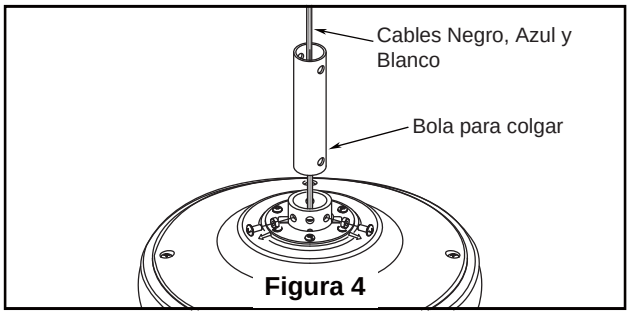

**Figura 4**

☐ **5.** Coloque el soporte de la varilla y alinee los orificios de la clavija de horquilla en ambas piezas. Instale la clavija de horquilla y asegúrela con la pinza de horquilla. Fije los dos tornillos de presión y las tuercas de seguridad en el soporte de la varilla interior. (Figura 5)

**⚠ ADVERTENCIA**

**Es fundamental que instale correctamente el pasador de horquilla en el soporte de la varilla, y que ajuste firmemente los tornillos de fijación y las tuercas. El incumplimiento de dicho paso podría hacer que el ventilador se caiga.**

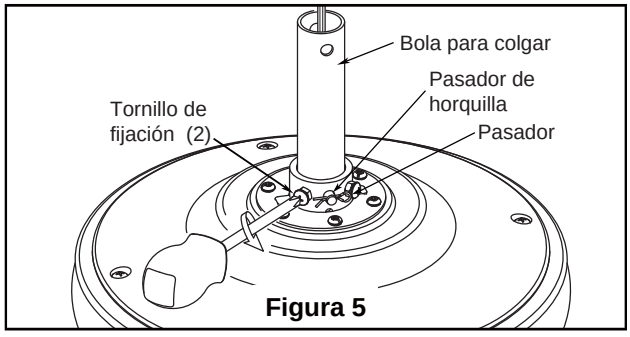

**Figura 5**

# Cómo ensamblar el ventilador de techo (cont.)

☐ **6.** Pase los cables a través de la cubierta de unión del motor, la cubierta para el tornillo y el capuchón. (Figura 6)

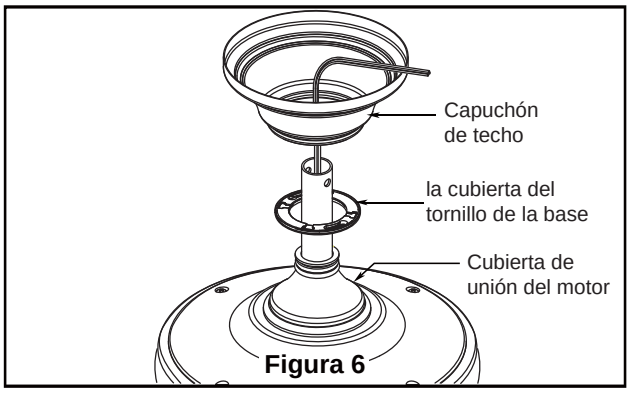

**Figura 6**

☐ **7.** Vuelva a colocar la semiesfera en el barral como se indica a continuación. Pase los tres cables de 2.03 m (80˝) a través de la semiesfera. Pase el pasador a través de los dos orificios en el barral y alinee la semiesfera de modo que el pasador quede atrapado en la ranura de la parte superior de la misma. Empuje la semiesfera hacia arriba, bien ajustada contra el pasador. Ajuste firmemente el tornillo de fijación en la semiesfera. Si el tornillo de fijación está flojo, podría provocar oscilación del ventilador. (Figura 7)

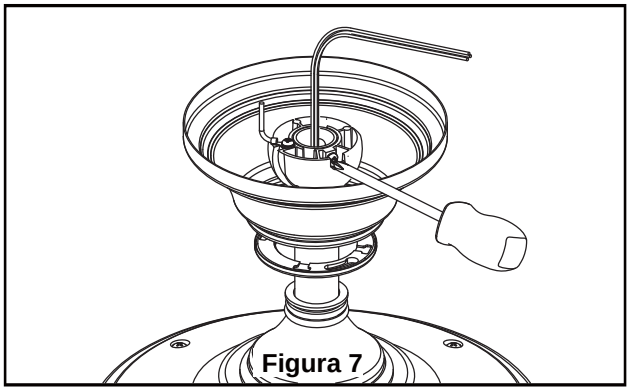
**Figura 7**

☐ **8.** Corte el exceso de cable aproximadamente de 15 a 23 cm (6 a 9 pulgadas) por encima de la parte superior del barral. Pele 1,2 cm (½˝) del aislamiento en cada extremo del cable. (Figura 8)

***NOTA:*** Se deben revisar todos los tornillos de fijación y volver a ajustarlos cuando sea necesario antes de realizar la instalación.

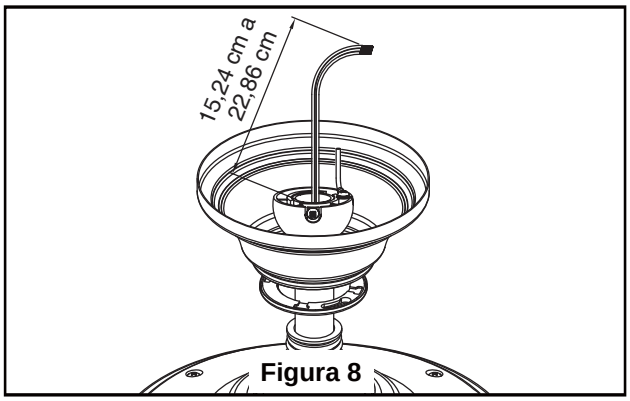

**Figura 8**

# Cómo colgar el ventilador de techo

**⚠ ADVERTENCIA**

**Para evitar una posible descarga eléctrica, asegúrese de cortar la alimentación eléctrica de la caja de fusibles principal antes de colgar el ventilador. (Figura 9)**

*NOTA: Si no está seguro de si la caja de salida tiene conexión a tierra, pida consejo a un electricista certificado, ya que debe tener conexión a tierra para un funcionamiento seguro.*

**⚠ ADVERTENCIA**

**Debe colgar el ventilador a una distancia mínima de 2,1 m desde las aspas hasta el piso. (Figura 10)**

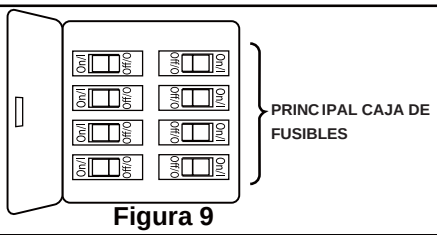

**Figura 9**

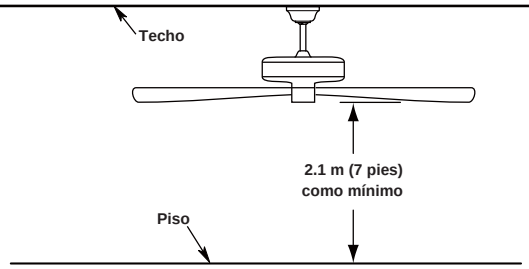

**Figura 10**

☐ **1.** Fije bien la abrazadera para colgar a la caja de salida con los tornillos y las arandelas provistas con la ventilador de techo. (Figura 11)

**⚠ ADVERTENCIA**

**La caja de salida debe estar bien asegurada. La abrazadera para colgar debe estar bien asentada contra la caja de salida. Si la caja de salida está empotrada, retire el panel hasta que la abrazadera haga contacto con la caja. Si la abrazadera y/o la caja de salida no están bien aseguradas, el ventilador podría tambalearse o caerse.**

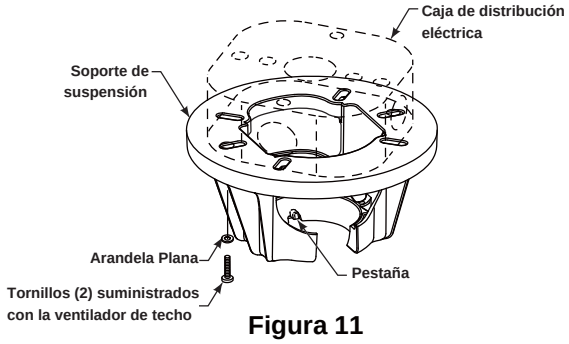

**Figura 11**

☐ **2.** Levante cuidadosamente el ventilador y coloque el ensamble de la bola para colgar/varilla en la abrazadera para colgar que acaba de fijar a la caja de salida. Asegúrese de que la ranura de la bola esté alineada con la lengüeta de la abrazadera para colgar. (Figura 12)

**⚠ ADVERTENCIA**

**Si no coloca la lengüeta en la ranura, podrían dañarse los cables eléctricos y podrían ocurrir incendios o descargas eléctricas.**

**⚠ ADVERTENCIA**

**Para evitar una posible descarga eléctrica, no apriete los cables entre el ensamble de la bola para colgar y la abrazadera para colgar.**

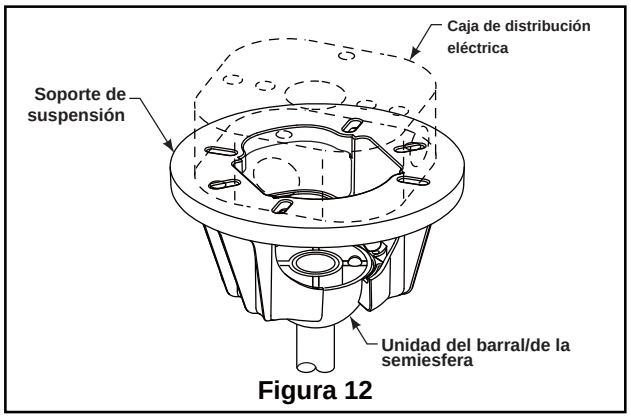

**Figura 12**

# Cómo realizar la instalación eléctrica del ventilador de techo

**⚠ ADVERTENCIA**

**Para evitar una posible descarga eléctrica, asegúrese de cortar la alimentación eléctrica de la caja de fusibles principal antes de colgar el ventilador. (Figura 13)**

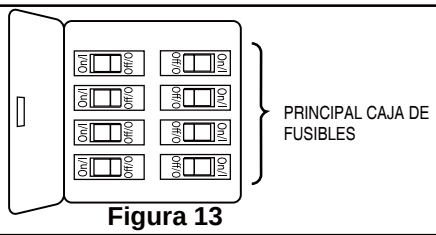

**Figura 13**

☐ **1.** Conecte el conductor verde con conexión a tierra de la bola para colgar y el conductor verde con conexión a tierra de la abrazadera para colgar al conductor de suministro con conexión a tierra (posiblemente un conductor desnudo o un cable con aislante verde). Conecte los cables a los conectores provistos de forma segura. Conecte el conductor blanco. (Figura14)

☐ **2.** provistos de forma segura. Conecte el conductor blanco del motor del ventilador al conductor blanco (neutro) mediante el conector provisto de forma segura. Conecte el conductor negro del motor del ventilador y el conector azul al conductor negro mediante el conector provisto de forma segura. (Figura14)

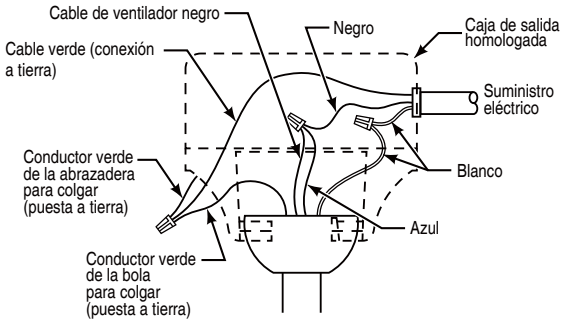

**Figura 14**

**Aditamentos utilizados:**

Conectores de cable X 3

☐ **3.** Luego de empalmar los cables y realizar la conexión, sepárelos y dóblelos hacia arriba con el conductor con conexión a tierra y el conductor con conexión a tierra del equipo debe ir en un lado de la caja de distribución eléctrica y el conductor sin conexión a tierra debe ir del otro lado. (Figura 15)

**⚠ ADVERTENCIA**

**Verifique que todas las conexiones estén ajustadas, incluida la conexión a tierra, y que no haya conductores desnudos visibles en los conectores, excepto el conductor con conexión a tierra. No opere el ventilador hasta que las aspas estén instaladas. Podría ocasionar ruidos y daños al motor.**

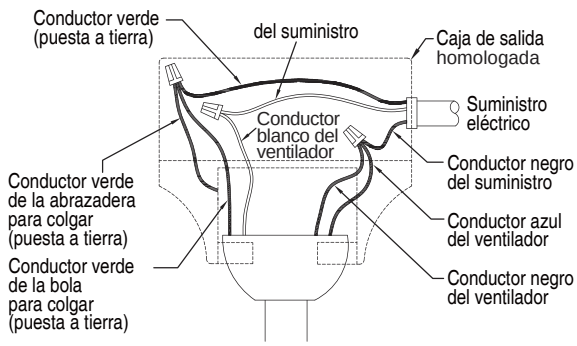

**Figura 15**

# Instalación de la cubierta del capuchón

***NOTA:*** *Este paso se debe realizar luego de completar lacompleted. instalación eléctrica necesaria.*

☐ **1.** Extraiga una de los tornillos de hombro en el soporte del gancho. Afloje el segundo tornillo de hombro sin extraiga completamente. Instale la cubierta rotando la ranura clave en la cubierta sobre el tornillo de hombro del soporte del gancho. Fije el tornillo de hombro. Instale adecuadamente y fije el segundo tornillo de hombro que fue anteriormente guardado. (Figura 16)

**⚠ ADVERTENCIA**

**Para evitar posibles incendios o descargas eléctricas, asegúrese de que los cables eléctricos vuelta hacia arriba y completamente empujarse con cuidado en el cuadro de juntura y de que no estén aprisio el techo.**

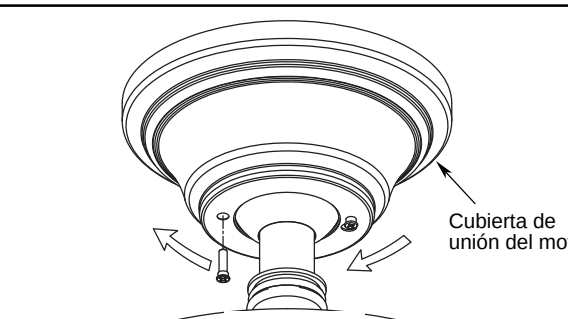

**Figura 16**

# Instalación de la cubierta del capuchón (cont.)

☐ **2.** Coloque y ajuste firmemente la cubierta para el tornillo de la base sobre los tornillos de reborde de la abrazadera para colgar mediante el mecanismo de seguro por giro del chavetero. (Figura 17)

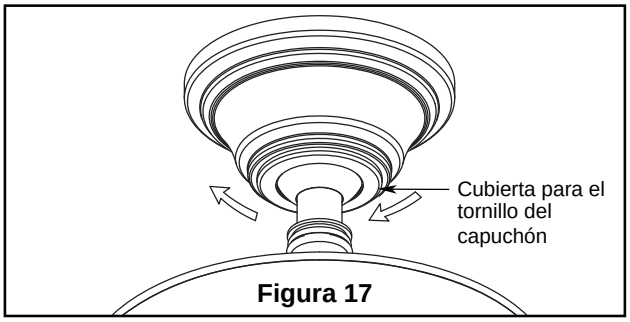


**Figura 17**

# Cómo ensamblar los Aspas

☐ **1.** Coloque el aspa sobre el soporte de aspas con los pilotes roscados a la vista. Asegúrese de que la parte inferior del aspa se encuentre bien apoyada sobre el soporte. Con un destornillador Phillips, fije los tornillos con cabeza de arandela de 3/16˝-24 x 10 mm para asegurar la placa en el brazo de sujeción de las palas. (Figura 18)

| PRECAUCIÓN |
|---|
| **No conecte las aspas hasta que el ventilador esté totalmente instalado. Instalar el ventilador con las aspas colocadas podría ocasionar daños en las mismas.** |

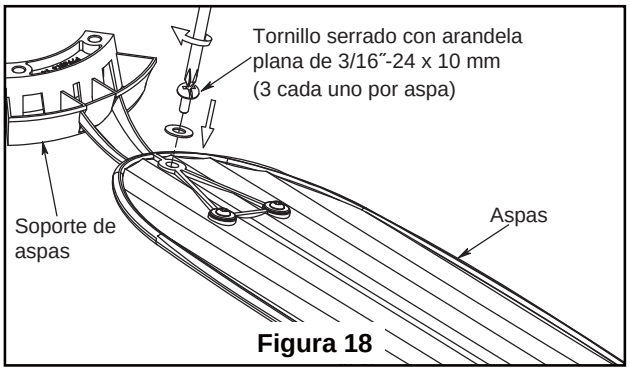


**Figura 18**

**Aditamentos utilizados:**

Tornillo serrado de 3/16˝-24 x 10 mm x 15

Arandelas de seguridad x 15

☐ **2.** Fije los soportes de aspas al soporte del motor mediante los tornillos de 1/4-20 x 14 mm a través de los orificios ubicados al costado del soporte del motor. (Figura 19)

***NOTA:*** *Revise periódicamente las piezas de los soportes de las aspas y vuelva a ajustarlas si fuese necesario.*

| ⚠ ADVERTENCIA |
|---|
| **Para reducir el riesgo de lesiones personales, no doble los soportes de aspas al instalarlos, balancear las aspas o limpiar el ventilador. No coloque objetos extraños entre las aspas del ventilador en funcionamiento.** |

| PRECAUCIÓN |
|---|
| **A fin de reducir el riesgo descargas eléctricas, desconecte el circuito de suministro eléctrico al ventilador antes de instalar el kit de iluminación.** |

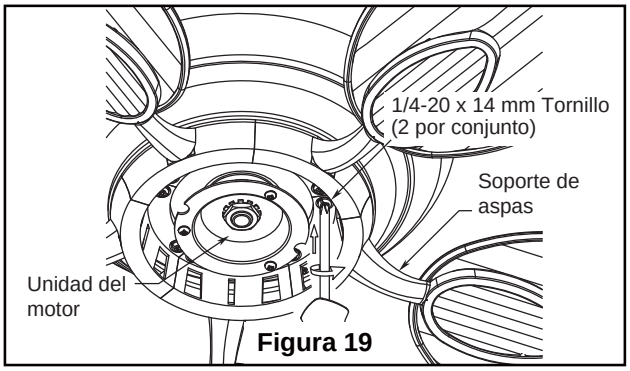


**Figura 19**

**Aditamentos utilizados:**

Tornillo de 1/4-20 x 14 mm 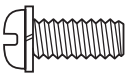 x 10

# Cómo ensamblar los kit de luz

☐ **1.** Extraiga uno de los tres tornillos del en la unidad del motor. Afloje levemente los otros dos tornillos. Instale la unidad del colocador de iluminación dos ranuras principales de la placa de conexión. Vuelva a colocar el tercer tornillo y asegure los tres tornillos. (Figura 20)

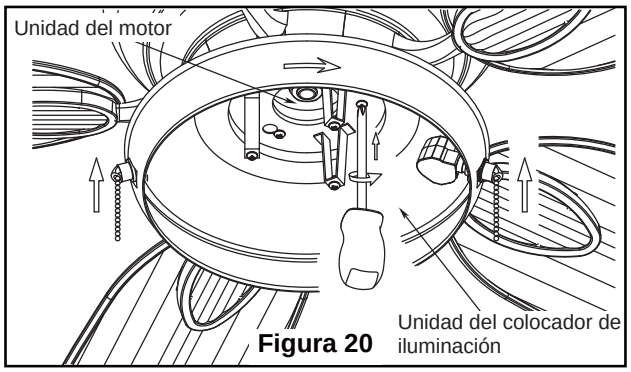

**Figura 20**

☐ **2.** Ajuste firmemente la caja del interruptor de 9 pasadores al enchufe del mazo de cables unidad del colocador de iluminación. (Figura 21)

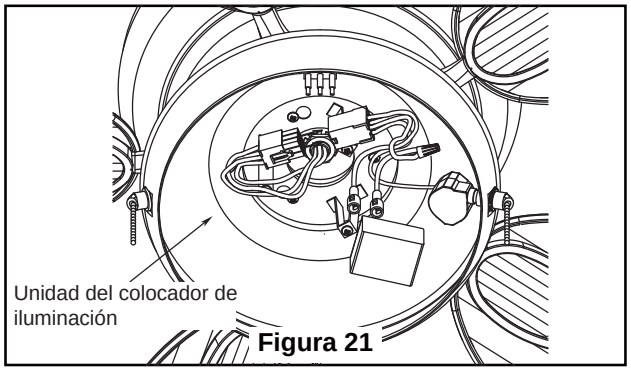

**Figura 21**

☐ **3.** Instale el conector de 2 clavijas desde la placa de conexión a la unidad del motor. (Figura 22)

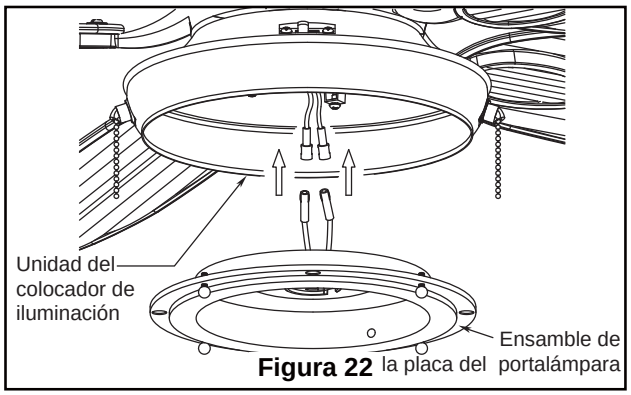

**Figura 22**

☐ **4.** Extraiga uno de los tres tornillos del unidad del colocador de iluminación . Afloje levemente los otros dos tornillos. Instale la ensamble de la placa del portalámpara dos ranuras principales de Interruptor-adaptador. Vuelva a colocar el tercer tornillo y asegure los tres tornillos. (Figura 23)

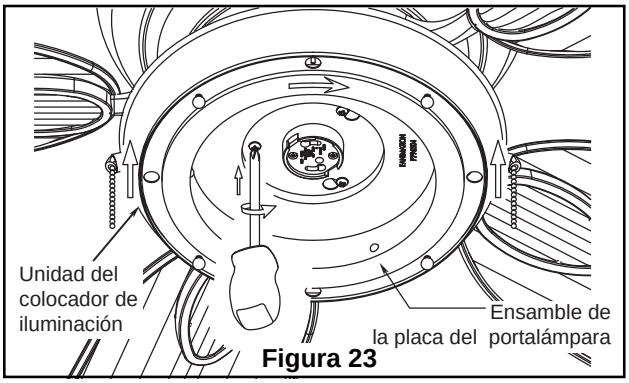

**Figura 23**

# Cómo ensamblar los kit de luz (cont.)

☐ **5.** Introduzca la bombilla en la conexión. (Figura 24)

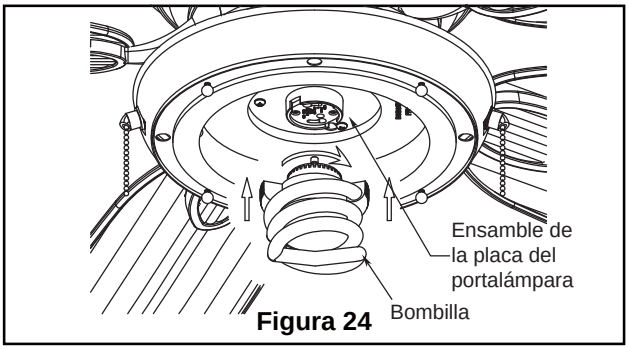

**Figura 24**

☐ **6.** Asegure el vidrio en la unidad de la placa de luz girándolo en el sentido de las agujas del reloj y sin apretar demasiado. (Figura 25)

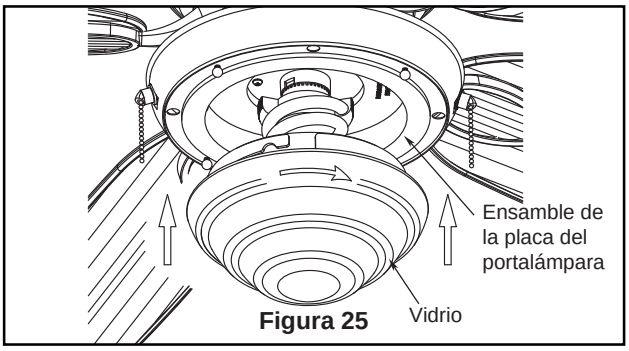

**Figura 25**

☐ **7.** Extraiga los cuatro tornillos accesorios de a unidad de fijación de la iluminación. Guarde dichos tornillos para su reinstalación en el siguiente paso. (Figure 26)

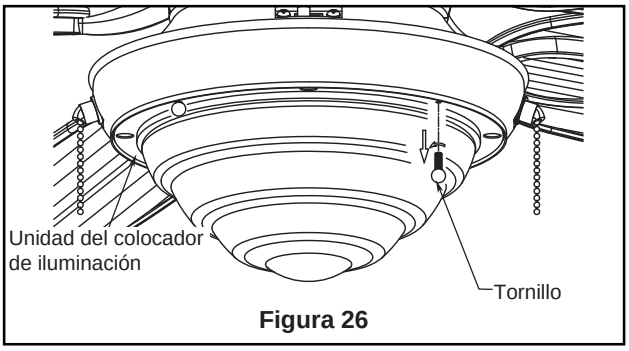

**Figura 26**

☐ **8.** Instale la unidad del anillo accesorio en la unidad de fijación de la iluminación utilizando los tornillos anteriormente extraídos. (Figure 27)

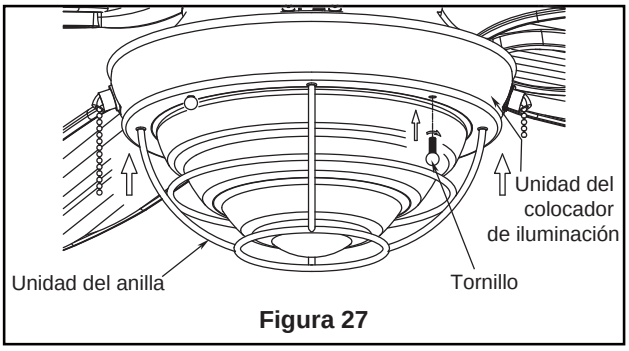

**Figura 27**

☐ **9.** IInstale los acopladores y las cadenas de encendido/ apagado. (Figura 28)

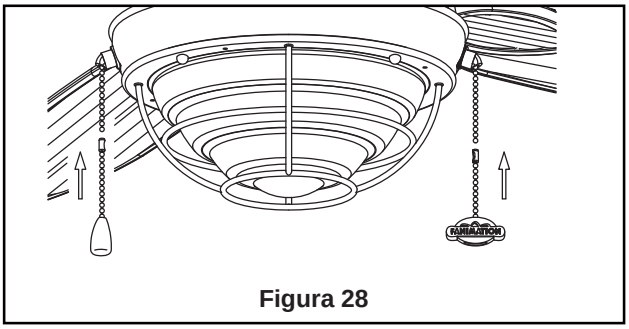
**Figura 28**

# Cómo utilizar su ventilador de techo

☐ **1.** Verifique el funcionamiento del ventilador tirando levemente de la cadena de encendido/apagado para el control de la velocidad. (Figura 29)

| Secuencia de funcionamiento de la cadena del tirador | |
|---|---|
| 1.ª tirada | Alta |
| 2.ª tirada | Media |
| 3.ª tirada | Baja |
| 4.ª tirada | Apagado |

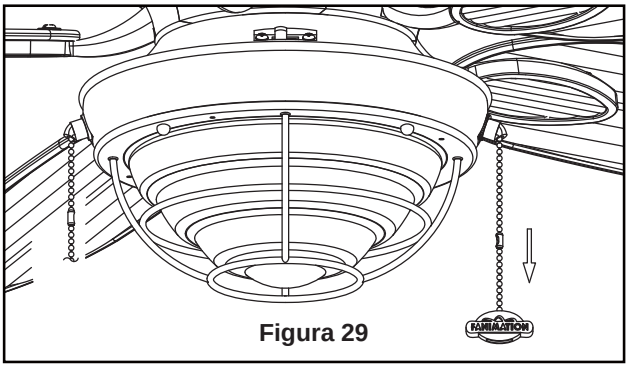

Figura 29

☐ **2.** comprobar el funcionamiento de la luz hacia abajo tirando suavemente de la cadena del tirón luz. (Figura 30)

| Secuencia de funcionamiento de la cadenilla del kit de iluminación | |
|---|---|
| 1.ª tirada | Encendido |
| 1.ª tirada | Apagado |

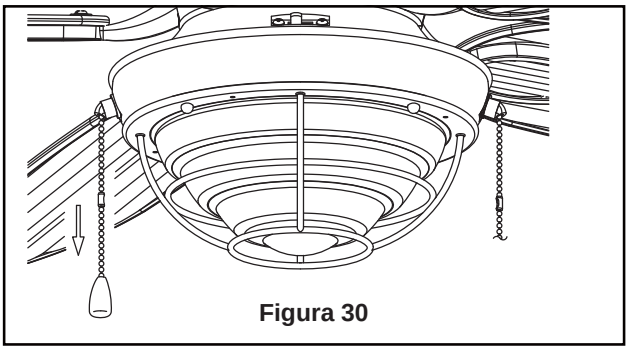
Figura 30

☐ **3.** Si desea que el flujo de aire se desplace en la dirección opuesta, apague el ventilador y espere a que las aspas se detengan. Luego deslice el conmutador inversor a la posición contraria y vuelva a encender el ventilador. (Figura 31)

| Información sobre el interruptor de reversa | | |
|---|---|---|
| Temporada | Dirección de rotación | Posición del interruptor |
| Verano | En dirección contraria a las manecillas del reloj | Izquierda |
| Invierno | En dirección de las manecillas del reloj | Derecha |

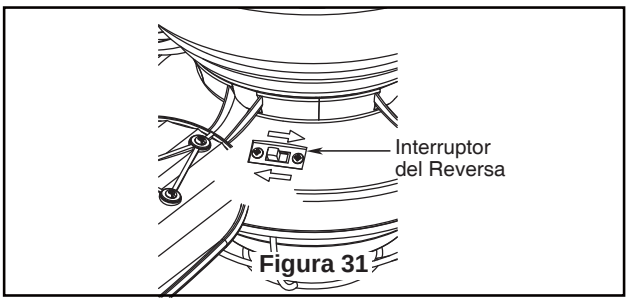

Figura 31

# Mantenimiento

El único mantenimiento necesario para el ventilador de techo es una limpieza periódica.
Al llevar a cabo la limpieza, use sólo un cepillo suave o un paño sin pelusas, para evitar rayar el acabado.
No se requieren agentes abrasivos de limpieza; los mismos deben evitarse para prevenir daños en el acabado.

## PRECAUCIÓN

**No utilice agua para limpiar el ventilador de techo. Podría dañar el motor o las aspas y ocasionar posibles descargas eléctricas.**

# Limpieza de las aspas

Se recomienda limpiar el polvo de las aspas periódicamente. Lo mejor es utilizar un plumero.

Evite usar agua, productos de limpieza o trapos ásperos, que pueden combar o dañar las aspas.

# Solución de problemas

**⚠ ADVERTENCIA**

**Para su propia seguridad, desconecte la electricidad de la caja de fusibles o disyuntor antes de solucionar problemas en su ventilador.**

| Problema | Causa posible | Solución sugerida |
|---|---|---|
| **1. EL VENTILADOR NO ARRANCA** | **1.** El fusible o el disyuntor están fundidos.<br><br>**2.** Las conexiones eléctricas del ventilador o del interruptor en la caja del interruptor están flojas.<br><br>**3.** El conmutador inversor se encuentra en posición neutra. | **1.** Controle los fusibles del circuito principal y derivado o los disyuntores.<br><br>**2.** Controle las conexiones eléctricas del ventilador y del interruptor en las cajas de los interruptores.<br><br>**PRECAUCIÓN: ¡Asegúrese de que el suministro principal de electricidad esté desconectado!**<br><br>**3.** Asegúrese de que el conmutador inversor esté completamente a un lado. |
| **2. EL VENTILADOR HACE RUIDO** | **1.** Las aspas no están sujetas al ventilador<br><br>**2.** Hay tornillos flojos en la caja del motor.<br><br>**3.** Los tornillos que aseguran los soportes de las aspas al buje del motor están flojos.<br><br>**4.** Los conectores de cables dentro de la caja hacen ruido.<br><br>**5.** Los tornillos que sujetan las aspas a los soportes de aspas están flojos. | **1.** Ajuste las aspas al ventilador antes de ponerlo en funcionamiento.<br><br>**2.** Asegúrese de que todos los tornillos de la caja del motor estén bien ajustados (pero no en exceso).<br><br>**3.** Asegúrese de que los tornillos que fijan los soportes de aspas al buje del motor del ventilador estén bien ajustados.<br><br>**4.** Asegúrese de que los conectores de cables en la caja del interruptor no produzcan ruido al rozar unos con otros o al rozar la pared interior de la caja del interruptor.<br><br>**PRECAUCIÓN: ¡Asegúrese de que el suministro principal de electricidad esté desconectado!**<br><br>**5.** Ajuste bien los tornillos. |
| **3. EL VENTILADOR OSCILA EN EXCESO** | **1.** El tornillo de fijación y la tuerca del soporte de barral están flojos.<br><br>**2.** El tornillo de fijación en la unidad del barral/de la semiesfera está flojo.<br><br>**3.** Los tornillos que aseguran los soportes de las aspas al buje del motor están flojos.<br><br>**4.** Los soportes de aspas no están colocados correctamente.<br><br>**5.** El soporte de suspensión o la caja de distribución eléctrica del techo no están bien asegurados.<br><br>**6.** Las aspas del ventilador están desbalanceadas. | **1.** Ajuste bien los dos tornillos de fijación y las tuercas en el soporte de barral.<br><br>**2.** Ajuste el tornillo de fijación en la unidad del barral/de la semiesfera.<br><br>**3.** Asegúrese de que los tornillos que fijan los soportes de aspas al buje del motor del ventilador estén bien ajustados.<br><br>**4.** Asegúrese de que los soportes de las aspas del ventilador estén colocados firmemente y de manera uniforme en relación con la superficie de la caja del motor. Si los soportes están mal colocados, afloje los tornillos y vuelva a ajustarlos.<br><br>**5.** Ajuste los tornillos del soporte de suspensión de la caja de distribución eléctrica y asegúrela.<br><br>**6.** Al intercambiar la posición de las aspas, puede redistribuir el peso y hacer que el ventilador funcione más suavemente. Por ejemplo, intercambie las aspas en las posiciones 1 y 3, o 1 y 4. Si esto no mejora el nivel de oscilación, intercambie la 2 por la 4, o la 2 por la 5. |
| **4. NO HAY SUFICIENTE MOVIMIENTO DE AIRE** | | **1.** Si es posible, considere el uso de un barral más largo. Por ejemplo (no incluido, usted puede comprar el tiempo de la vara hacia abajo fanimation.com) |

# Lista de piezas

## Modelos N.° FP7963**

| N.° de Ref. | Descripción | Pieza # N.° |
|---|---|---|
| 1 | Unidad del soporte de suspensión | AP255BL |
| 2 | Unidad del barral/de la semiesfera | ADR1-45** |
| 3 | Capuchón de techo | P809501** |
| 4 | Cubierta para el tornillo del capuchón | AP260** |
| 5 | Cubierta de unión del motor | AP796310** |
| 6 | Unidad del motor del ventilad | AMA7963** |
| 7 | Unidad del colocador de iluminación | AP796303** |
| 8 | Juego de soporte de aspas | AP796314** |
| 9 | Juego de aspas | AP796305** |
| 10 | Unidad del kit de iluminación-Vidrio | AP796308** |
| 11 | Bombilla | PPGU24C26 |
| 12 | Unidad del anilla | AP796306** |
| 13 | Bolsa de accesorios: | HDWFP7963** |
| — | Kit de balanceo | — |
| — | Cadena del ventilador | — |
| — | Acoplador de la cadena | — |
| — | Cinta de la cadena | — |
| — | Conectores de los cables (4) | — |
| — | #8-32x3/4″ Tornillos de la caja de conexiones, acero inoxidable (2) | — |
| — | Arandela plana de Ø10 x Ø5 x 0.8 mm, acero inoxidable (2) | — |
| | Bolsa de accesorios para el montaje de aspas: | |
| — | 1/4-20 x 14 mm Tornillos de cabeza Phillips con arandelas de seguridad (11) | — |
| | Bolsa de accesorios para el montaje de soporte de aspas : | |
| — | 3/16″-24 x 10 mm Tornillo serrado (16) | — |
| — | Arandela plana (16) | — |
| — | Destornillador Phillips de 4” | — |

***Inserte los CÓDIGOS DE ACABADO (consulte el número de modelo del ventilador que se encuentra en el soporte de barral)*

**Antes de desechar los materiales de embalaje, asegúrese de haber extraído todas las piezas**

### Cómo hacer un pedido de piezas

Al hacer un pedido de piezas de repuesto, proporcione siempre la siguiente información:

- Número de pieza
- Descripción de la pieza
- Número de modelo del ventilador

Póngase en contacto con su tienda para obtener las piezas de repuesto.

The Kaya™
Modelo FP7963** Despiece

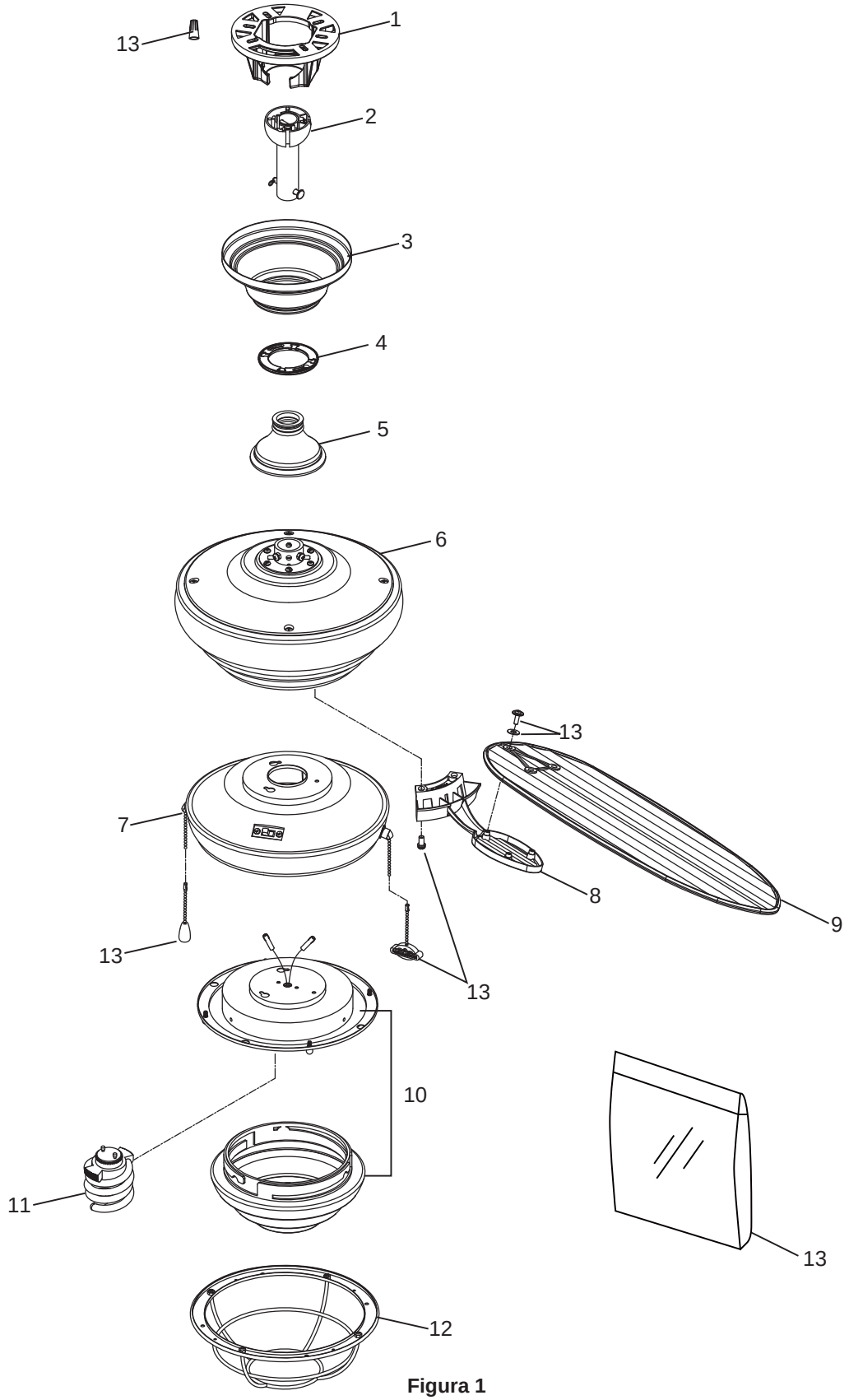


**Figura 1**

***NOTA:*** la ilustración que se muestra no está hecha a escala y su configuración real puede variar.

10983 Bennett Parkway
Zionsville, IN 46077
Llame sin cargo al (888) 567-2055
FAX (866) 482-5215
Desde fuera de los EE.UU., llame al (317) 733-4113
Visite nuestro sitio Web en www.fanimation.com

*Copyright 2013 Fanimation*

*2013/08 V.01*