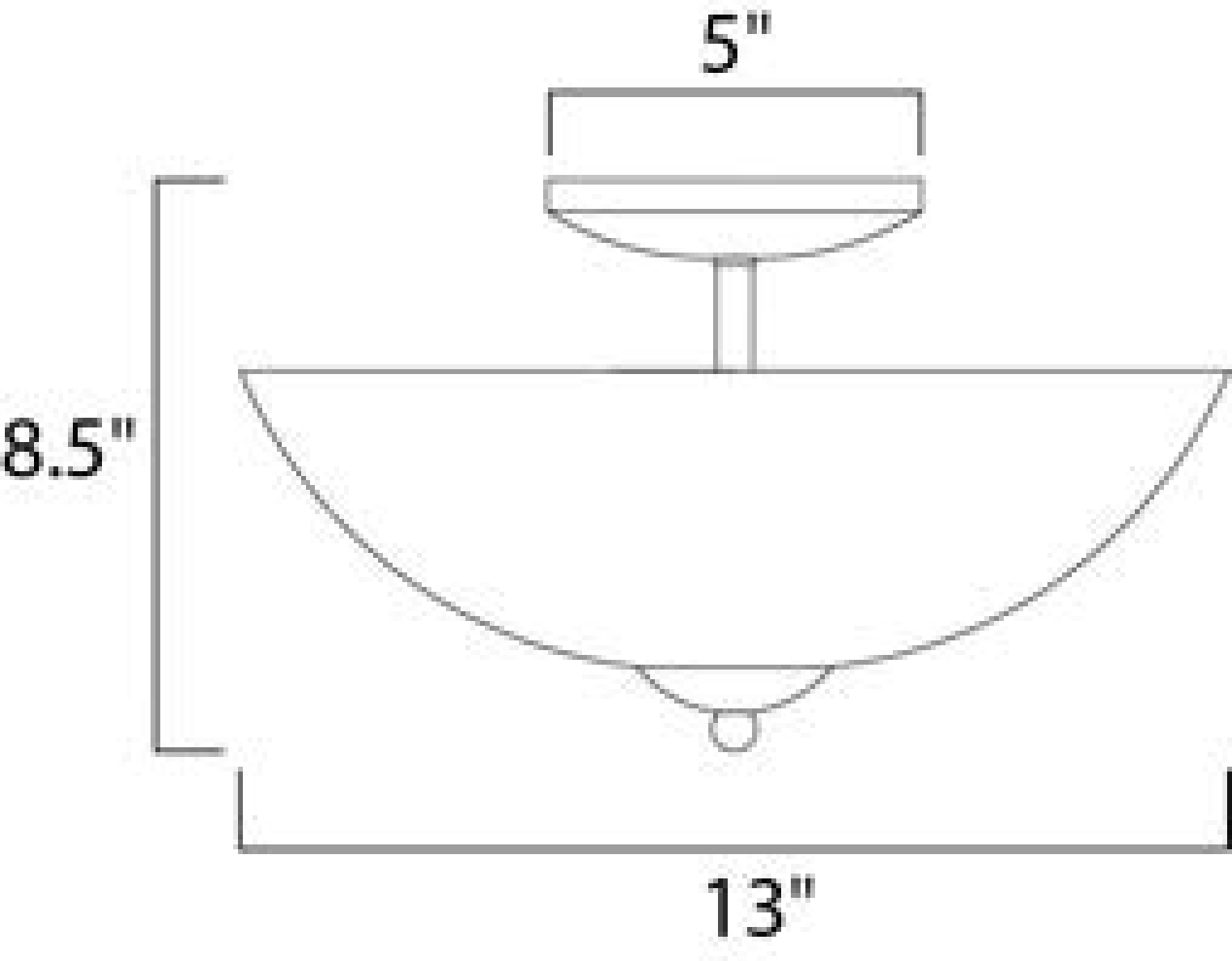
5"
8.5"
13"