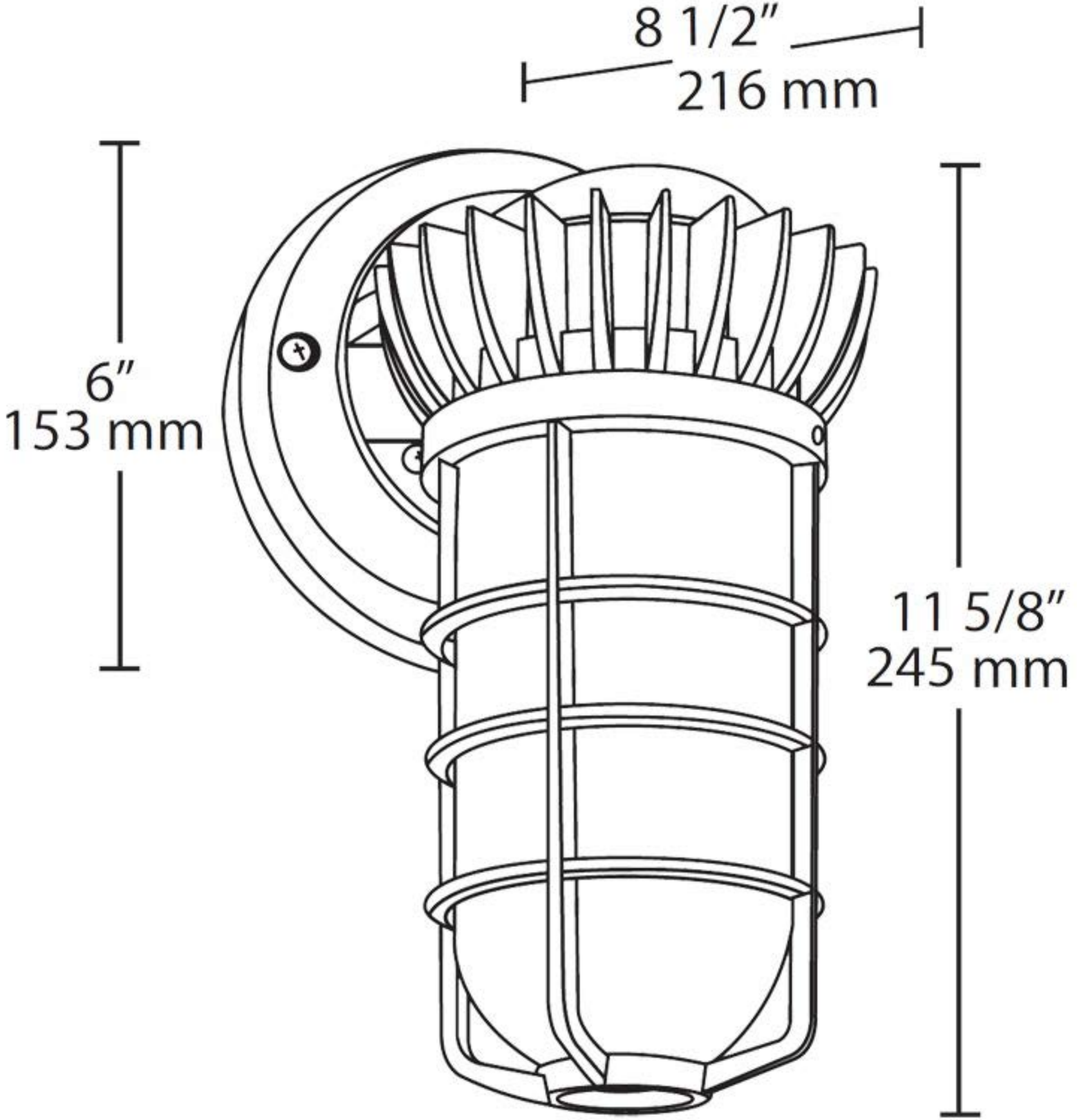
8 1/2″
216 mm
6″
153 mm
11 5/8″
245 mm