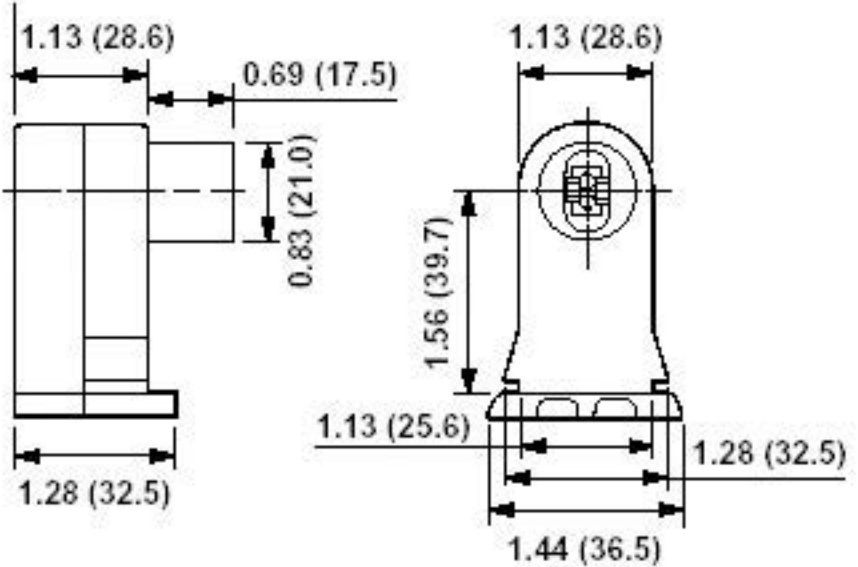
1.13 (28.6)
0.69 (17.5)
0.83 (21.0)
1.28 (32.5)
1.13 (28.6)
1.56 (39.7)
1.13 (25.6)
1.28 (32.5)
1.44 (36.5)