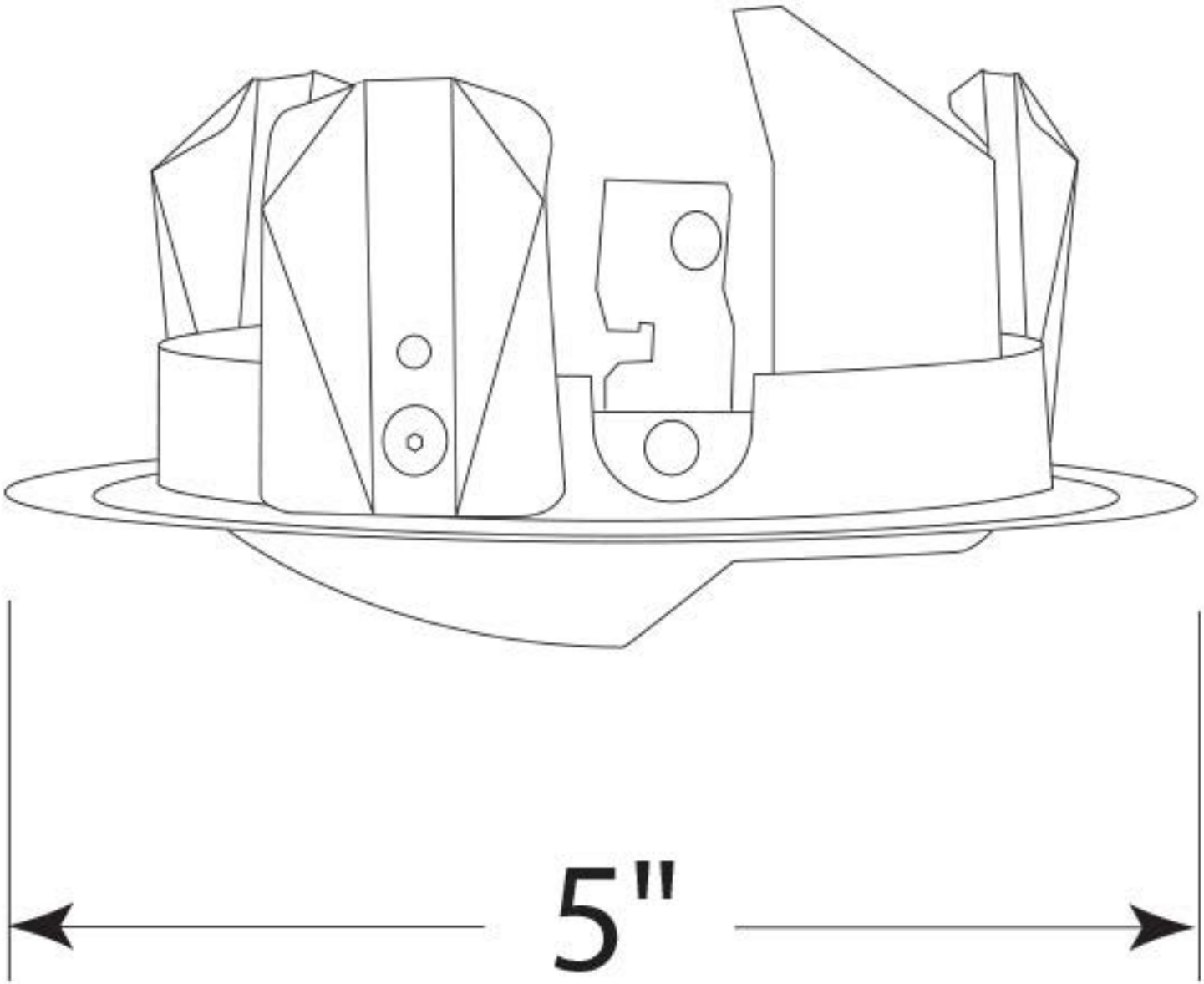
5"